Machine Translated by Google

FIAMMA®

Markýzy
Návod k instalaci a použití — EN

Markýzy
Montážní a provozní návod — EN

obchody
Pokyny pro montáž a provozní režim — FR

Toldos
Návod na montáž a použití — TO

Tendalini
Pondělí a návod k použití — TO

Luifels
Návod k sestavení a použití — NL

Markýza
Monterings- och bruksanvisning — SV

Markýza
Montering- a mostyvejledning — TAM

Markýza
Monterings a bruksinstruksjoner — NE

Marciisite
Asennus- ano käyttöohjeet — FI

Toldos
Návod na montáž a použití — PT

FIAMMA F80s

Machine Translated by Google

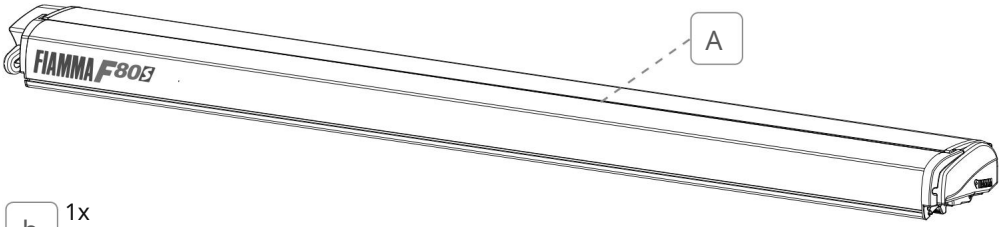

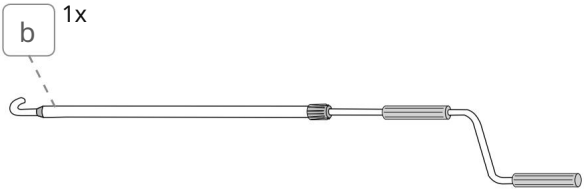

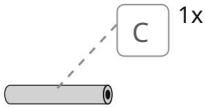

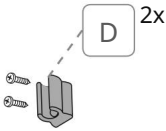

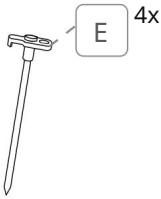

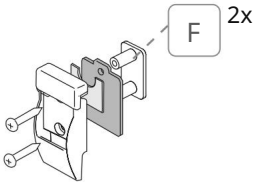

Výchozí pro
F80s 400–425–450

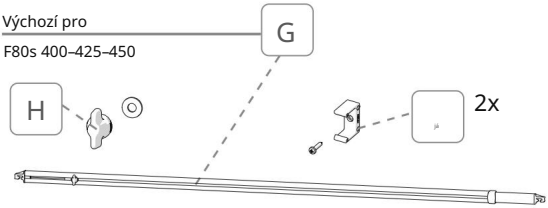

Type Approved
Safety
Regular Production
Surveillance

TÜVRheinland
CERTIFIED

www.tuv.com
ID 1111220542

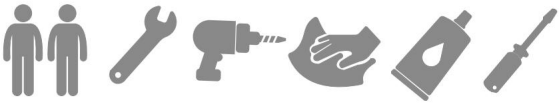

F80s - Polar White	07830x01y
F80s - Titan	07832x01y
F80s - Deep Black	07831x01y

x = - rozměr

y = - barvy látek

Machine Translated by Google

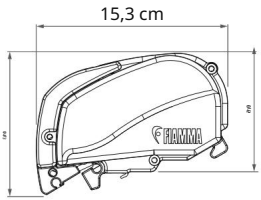

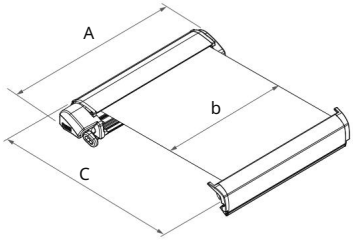

	AB C			
F80s 290	290 cm	278 cm	200 cm	27,0 kg
F80s 320	320 cm	308 cm	250 cm	29,0 kg
F80s 340	340 cm	328 cm	250 cm	30,0 kg
F80s 370	370 cm	358 cm	250 cm	32,0 kg
F80s 400	400 cm	388 cm	250 cm	34,0 kg
F80s 425	425 cm	412 cm	250 cm	35,0 kg
F80s 450	450 cm	431 cm	250 cm	36,5 kg

obsah balení 2

Návod k instalaci / Návod k montáži / Návod k montáži / Instrucciones de montaje / Istruzioni di montaggio / Návod k montáži / Monteringsanvisningar / Monteringsvejledning / Monteringsinstruksjoner / Asennusohjeet / Instruções de montagem str. 5

Návod k použití / Návod k instalaci / Návod k použití /
Návod k použití / Gebruiksinstructies / Bruksanvisning / Brugsvejledning / Bruksinstruksjoner / Käyttöohjeet / Instruções de utilização str. 9

Bezpečnostní instrukce 21

Příslušenství / Příslušenství / Volitelné / Příslušenství / Příslušenství / Benodigdheden / Tillbehör / Tilbehør / Tilbehør / Lisävarusteet / Acessórios p. 34

Záruka / Záruka / Záruka / Garantía / Garanzia / Záruka / Garanti / Garanti / Garanti Takuu/Garantia p. 35

Machine Translated by Google

EN

Zkontrolujte, zda během přepravy nebylo nic poškozeno nebo zdeformováno.
V případě pochybností nebo dotazů týkajících se instalace, použití nebo omezení produktu kontaktujte prodejce.
Doporučujeme, aby instalaci provedl kvalifikovaný personál a v souladu s aktuálními místními předpisy.

EN

Zkontrolujte prosím, zda jsou všechny položky v perfektním stavu a ne během přepravy
byly poškozeny. V případě pochybností nebo dotazů ohledně montáže použijte popř
Pokud je produkt omezený, kontaktujte prodejce. Doporučujeme jej připevnit
provádět kvalifikovaný personál v souladu s platnými místními předpisy.

FR

Kontrola obsahu colis a ověřitelné he qu'aucune pièce n'ait été cassée ou deformée durant
le dopravy. V případě dotazů nebo dotazů souvisejících s instalací, používáním produktu,
kontaktovat koncesionáře. Instalaci provádějí lidé, kteří mají kvalifikaci a
conformément aux normes en vigueur dans le pays d'installation.

TO

Ovládejte detaily rotace nebo deformace během přepravy.
V případě dudas nebo pokud jsou již pregunta sobre el montaje, uso y limitaciones del producto, póngase
en contacto con el distributor. Doporučení, aby instalace byla provedena osobním personálem v souladu s
místními předpisy.

TO

Zkontrolujte, zda jsou částice červené nebo zdeformované v důsledku chyb při přepravě.
V případě dubbi nebo domande vzhledem k pondělí, použití a limitu produktu, kontaktujte rivenditore.
Consigliamo di far eseguire l'installazione da parte di personale qualfied in conformità all vigenti normative
locali.

NL

Controleer of he geen onderdelen zijn zlomený z vervormd než gevolg transportu.
Neem kontakt s prodejcem uw als u vragen of opmerkingen klade důraz na montáž, použití a
beperkingen produktu. Wij raden and aan de montage te laten uitvoeren door gewalifi ceerd personeel en
in overeenstemming splňují de geldende plaatselijke předpisy.

SV

Ovladač je při přepravě poškozen nebo deformován.
Kontaktujte nás pro informace o jídle v Monteringen, Användningen a produktech vyrobených z trávy.
Doporučujeme, aby personál používaný pro instalace a instalace splňoval místní normy Gällande.

TAM

Ovladač, při přepravě se ødelagt nebo deformeret grundet fejl.
Mám styl, který můžete použít k instalaci nebo instalaci svých produktů a vítám kontakty pro
manipulaci. Žádost je třeba podat v klášteře a pro osobní informace a přezkoumat místní regulační orgány.

NE

Regulátor je zároveň dodán nebo zdeformován v důsledku přepravy.
Až to uvidíte, můžete se obrátit i na výrobce pro montáž, u produktu můžete kontaktovat nás. Systém
můžete nainstalovat s nezbytnými osobními a externími ovládacími prvky pomocí místních ovládacích prvků.

FI

Tarkasta, että mikään osa ei ole kuljetusvirheiden vuoksi rikkoutunut tai vääntynyt.
Epäselvissä tapauksissa tai jos sinulla on tuotteen asennusta, käyttöä tai rajoituksia koskevia
kysymyksiä, ota yhteys jälleenmyyjään. Anna asennus tehtäväksi ammattitaitoiselle henkilöstölle ano siinä
na noudatettava paikallisia voimassa olevia määräyksiä.

PT

Na erros de transporte můžete ovládat část dílu nebo deformované zařízení.
V případě produktu nebo relativních rozměrů sestavy, použití a limitů produktu kontaktujte nebo
prodejce. Aconselhamos a fazer executar a installação por pessoal qualifi cado e em conformidade com as
normas locais em vigor.

Machine Translated by Google

EN

INSTALACE NA UPEVŇOVACÍ SADA

Při instalaci držáku nebo adaptéru postupujte podle konkrétních pokynů k instalaci.
Markýzy je třeba upevnit na držáky tak, aby slova „PODPORA“ na markýze odpovídala k držákům: tato podmínka je nutná a nepostradatelná pro dva držáky umístěné na koncích (které jsou umístěny na upevňovacím bodě ramen na krabici).
Je to důležité, ale ne nezbytné, pro středový držák/y, protože poskytují/poskytují pouze montážní podpěra. Držáky musí být vždy dobře vzájemně vyrovnány, aby se předešlo pozdějším problémům; v případě, že tomu tak není, musí být řádně podloženy pomocí rozpěrek, aby bylo zajištěno vyrovnání.
K montáži markýzy může dojít pouze tehdy, když jsou držáky dokonale vyrovnány se střechou vozidla. Pozor zabezpečení: tento štítek (2) odstraňte až po upevnění markýzy na držák.

EN

INSTALACE NA MONTÁŽNÍ SADA

Chcete-li připevnit držák/adaptér, postupujte podle příslušných montážních pokynů.
Markýzy jsou připevněny k držákům tak, aby nápis „SUPPORT“ na zadní straně markýzy byl ve stejné výšce jako držáky: tento požadavek je důležitý a závazný s ohledem na dva vnější držáky (které jsou ve výšce připojovacího bodu je kloubové rameno umístěno na krytu).

To je důležité, ale není to povinné pro centrálně umístěné držáky, které slouží jako podpora. Držáky musí být vždy umístěny ve stejné linii, aby se předešlo následným problémům; Pokud tomu tak není, kompenzujte to pomocí distančních vložek. Markýzu lze upevnit pouze pomocí rovných držáků na střechu vozidla.

Pozor bezpečnost: Štítek (2) odstraňte až po připevnění markýzy k držáku.

FR

INSTALACE FIXAČNÍ SOUPRAVY Pour fixer the

patte, nous you conseillons de vous tenir aux instrukce pro montáž specifické ques pour chaque model. Prodejny jsou umístěny v horní části ramen a nápisy „SUPPORT“ v obchodě jsou umístěny na stejné úrovni položek: stav důležitý a důležitý v situaci ostatních lidí (které jsou umístěny na stejné úrovni hledisko xace podprsenek na krabici obchodu). Důležitá podmínka pro základní vybavení vozu/les étriers du center car hraje roli jednoduché podpory. Les étriers doivent toujours bien être alignedés entre eux pour éviter d'éventuels problems par la suite. Dans le cas contraire, thunder éventuellement plus d'épaisseur à l'aide d'entretoises qui permettront d'obtenir un bon alignmentement. Instalace obchodu může být snadno instalována, když jsou položky zarovnány s vozidlem. Attention sécurité: enlever l'étiquette (2) seulement après avoir fi xé le store sur l'étrier.

TO

INSTALACE A KIT DE FIJACION

Chcete-li namontovat podpěry nebo adaptér, přečtěte si pokyny pro každý model. Tellos lze nalézt v zásuvkách manera, které mají panely „SUPPORT“ na tello
se shoduje s los soportes. Je důležité a povinné v caso de los dos soportes de los extremos (což odpovídá bodu fi jación de los brazos en el armazón). Je to důležité, ale není to povinné pro podpěru nebo centrální podpěry, které jsou pouze k dispozici. Los soportes deben estar siempre bien alineados entre ellos para evitar problemsas posteriores; V tomto případě byste také měli použít distanční vložky, abyste zajistili vyrovnání. Tello lze instalovat samostatně s podpěrami dokonale sladěnými s technologií vozidla.

Atención-seguridad: quitar esta etiqueta de seguridad (2) solo después de fi jar el tello sobre el soporte.

TO

INSTALAČNÍ SOUPRAVA DI FISSAGGIO

Pro montáž tyče nebo adaptéru jsou všechny instalační specifikace specifické pro daný model.
Mám tendenci mít stejnou tvář personálu v modo che le kroku „SUPPORT“ sul tendalino si trovino in corrispondenza delle staffe: tato podmínka je důležitá a vincolante per le due staffe poste alle estremità (che si trovano in corrispondenza al punto di fi ssaggio delle braccia sul cassonetto). Je důležité, že se nejedná o vincolante, podle/e staffa/e centrali dove la presente è di semplice supporto. Le staffe devono semper essere ben allineate tra loro per evitare successivi problemsi; v případě, že se nejedná o fossero, je možné použít vzdálenosti k zaručení celé linie.

Instalace tendalina může být provedena samostatně v dokonalé všestranné instalaci na veicolo. Attenzione Sicurezza: rimuovere the etichetta (2) solo dopo aver fi ssato il tendalino sulla staffa.

Machine Translated by Google

NL

INSTALACE OP BEVESTIGING SET

Volg lze použít k potvrzení adaptéru konkrétních modelů a montážních pokynů.
Luifels by měli být zodanig na ügels bevestigd dat the opschrifts „SUPPORT“ na Luifel ter hoogte van the biegels leesbaar zijn: toto je belangrijk en povinné pro oba biegels aan de uiteinden (zig ter hoogte van het be armigingspunt de kazeta bevinden). To je důležité, nikoli povinné, pro středový držák(y), který slouží jako spolehlivá podpora. Chyby by měly být na druhé straně, ale jsou dobré pro pozdější problémy; Protože tomu tak není, používá se v samostatných krytech a nyní se používá pro přepravu. Instalace Luifel je možná pomocí bugelů, dokonale se hodí k daku hlasu.

Podívejme se: Verwijder het etiket (2) pas nadat u de luifel op de biegel raises bevestigd.

SV

INSTALACE PÅ FÄSTSATS

Pro modely aktuella jsou k dispozici následující montážní pokyny, včetně rychlé instalace a upevnění adaptéru.
Na okně je skoro značka a na markýzách pomocí okna je i text „PODPORA“: to je také nutné pro otevření koupelny (polohovač je také v krabici). To je důležité, s tím je třeba počítat, pro centrální zapínání/zapínání, aby to skončilo zábavou. Fästena ska alltid sitta in a perfect line i förhållande till varandra for att andvika efterföljande problem; V tomto případě musíte mít vzdálenost, aby bylo zaručeno správné umístění. Markýzy pro finální montáže jsou perfektně propojeny s fordonstaketem.

Säkerhetsmeddelande: ta inte bort štítky (2) pro markýzy har monterats på fast

TAM

INSTALACE PÅ MONTERINGSSÆT

Následující instalace se provádí pro konkrétní model s rychlým připojením k adaptérům.
Markýzy lze rychle nainstalovat na markýzy s textem „PODPORA“ na markýzy a pro markýzy.
Protože je důležité a nutné, aby konec skončil (sidder a body, před armene fastgøres på struktur). To je, myslím, důležité pro střední část postele, než bude skvrna na tomto místě. Beslagene skal altid være correct på line med hinanden for at undgå problemer på et senere tidspunkt. Hvis de ikke je správně na lince, skal indsættes afstandsstykker pod, således na commer na lince s hinanden. Markýzy lze instalovat tak, aby byly ve dne perfektně umístěny.

Sikkerhedsadvarsel: aftag forst labels (2) poté, co mají markýzy fastgjort på beslaget

NE

INSTALLASJON AV FESTESETTET

U pevných tyčí nebo adaptérů se můžete řídit konkrétními montážními pokyny pro modely.

Markýza upevněná na stengene slik u tekstenu „SUPPORT“ na markýze uchycená jako nærheten od stegene. To je důležité a nutné pro to, aby platba nakonec proběhla (jelikož první není napojena na pevné body k pokladně). To je důležité, muži jsou povinni, pro /de sentrale Stangen/stengene je disse bare er pro støtte. To vše musí být správně umístěno na vlasci v mellomu, pro stejný problém jako předtím. Hvis de ikke he det må du bruke avstandsstykker slik pro zaručení správného plasseringu. Montáž markýz lze provést pomocí lamel, perfektně sedí na lince a sundává se na střeše.

Sikkerhedsadvarsel: aftag forst labels (2) poté mají markýzy fastgjort på beslaget.

FI

ASENNUS KIINNITYSSARJAAN

Kannattimen tai sovittimen kiinnitystä varten noudata mallin mukaisia asennusohjeita.
Markiisit on kiinnitettävä kannattimiin sites, että markiisissa oleva kirjoitus “SUPPORT” sijaitsee kannattimien kohdalla: tämä ehto on tärkeä ja ehdoton ääripäissä sijaitseville kahdelle kannatienjaitseville kahdelle kannatienjaitseville var. ztráta). Tämä on tärkeä, mutta ei ehdoton ehto, keskellä sijaitsevalle kannattimelle (kannattimille), jonka tehtävänä na marnou toimia tukena. Kannattimien on aina oltava suorassa linjassa keskenään, jotta vältetään myöhemmin esiin tulevat ongelmat. Mikäli ne eivät ole suorassa linjassa, käytä asijská mukaiská välikappaleita niiden linjaamiseksi. Markiisin asennus voidaan suorittaa vain kannattimet ajoneuvon kattoon täydellisesti linjattuina.
Turvallisuutta koskeva varoitus: poista labeli (2) vasta markiisin kannattimeen kiinnityksen jälkeen.

Machine Translated by Google

PT

INSTALAČNÍ EM SOUPRAVY FIXAÇÃO

Chcete-li adaptér nebo adaptér opravit, prostudujte si konkrétní montážní pokyny pro každý model. Os tellos devem ser fi xados nos suportes fazendo com que as escritas „SUPPORT“ no tello fi quem em korespondence com os suportes: tato podmínka je důležitá e vinculante para os dois suportes situados nas extremidades (respektive fiê com os suportes) xação dos braços žádný caixote). Je to důležité, nestojí to za to, takže to lze centrálně podpořit na přítomnosti a jednoduché podpoře. Os suportes devem estar semper bem alinhados entre si para evitar problemsas sucessivos; V tomto případě není nutné používat espaçadores k zajištění bezpečnosti. Instalaci tello lze provést tak, aby bylo dokonale vybaveno kabely nebo vozidlem. Atenção Segurança: remover a etiqueta (2) so depois de ter fi xado or tello no suporte.

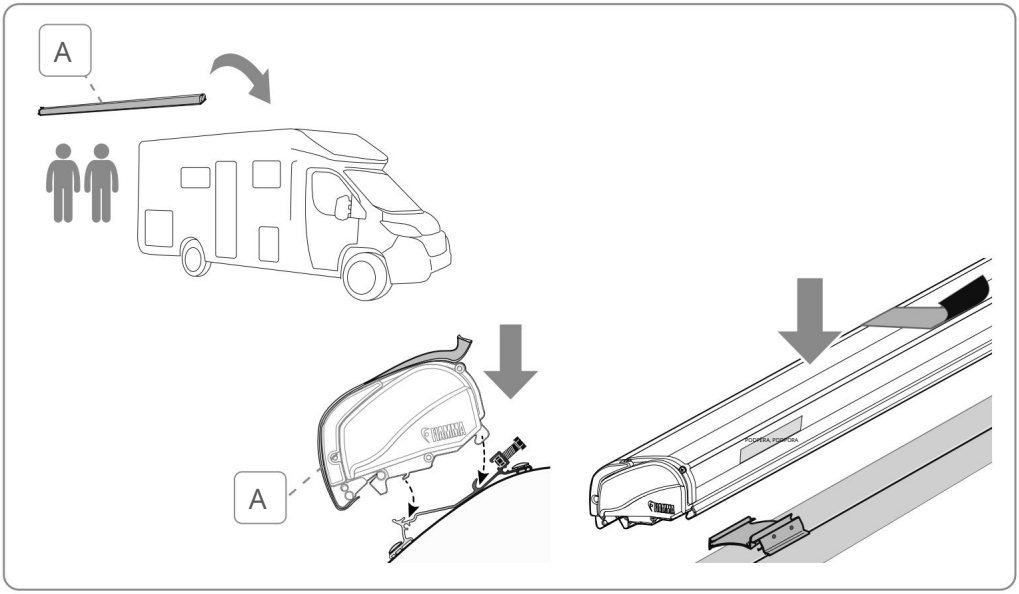

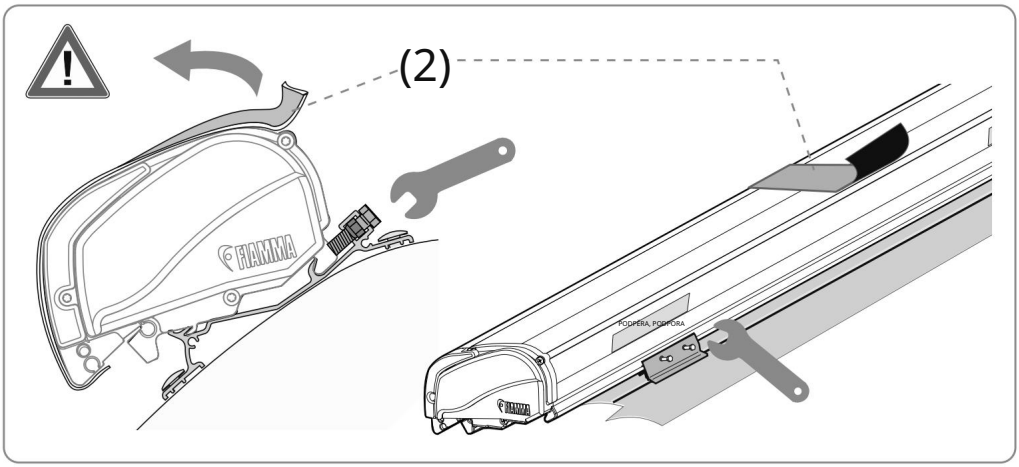

Machine Translated by Google

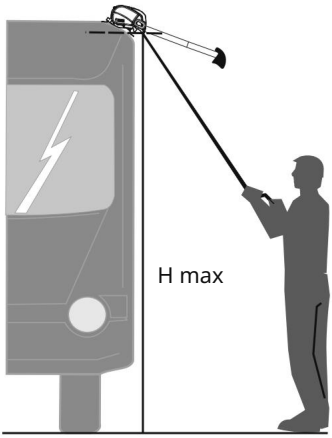

	H max
F80s 290	2,4m
F80s 320	2,8m
F80s 340	2,8m
F80s 370	3,4m
F80s 400	3,4m
F80s 425	3,4m
F80s 450	3,4m

EN Maximální doporučená výška pro upevnění markýzy předpokládající použití nohou na zemi. Nad touto výškou použijte nástěnné nástavce.

EN Doporučená maximální výška pro instalaci markýzy s ohledem na použití podpěrných patek. Pokud je tato výška překročena, použijte nástěnné držáky.

FR Nejvyšší doporučení pro instalaci obchodu a nájemce compte de l'utilization pieds obchodu. Pokud je toto kvalitní zařízení opotřebované, použijte fixace na paroi.

TO Altura maxima recomendada para la fi jación del tello zvažováno el uso de las patas en el suelo. Jedna věc, která byla excedido esta altura, utilice las fi jaciones de la pared.

TO Altezza massima consigliata per il fi ssaggio del tendalino zvážila použití paliny na terra. Superata toto staré město lze použít k připevnění na zeď.

NL Maximum aanbevolen hoogte pro bevestigen van de Luifel, rekening houdende s použitím palen na zemi. Zodra deze hoogte je přepsána, použita a stěny.

SV Maximálně vysoká doporučení pro markýzy att fasta s nádrží k připevnění na tyče až po značky. När den Här höjden överstigs ska fästena till väggen användas. .

TAM Maks. Anbefalet monteringshøjde pro markýzy hvis man ønsker at bruge stængerne, the støtter på jorden. Přes vysokou nadmořskou výšku byste měli mít lepší výhled.

NE Maximální použití výšky pro pevné markýzy, s můstkem z stenger på bakken. Ve vysoké nadmořské výšce rozbijete veggfestene.

FI Markiisin kiinnityksen suositeltu enimmäiskorkeus, kun käytetään maapaaluja. Kun ylitetään tämä korkeus, käytä seinäkiinnittimä.

PT Altura maxima aconselhada pro fi xação do tello zvažuje a utilização the estacas no solo. Superada esta altura, utilizar jako fi xações in parede.

Machine Translated by Google

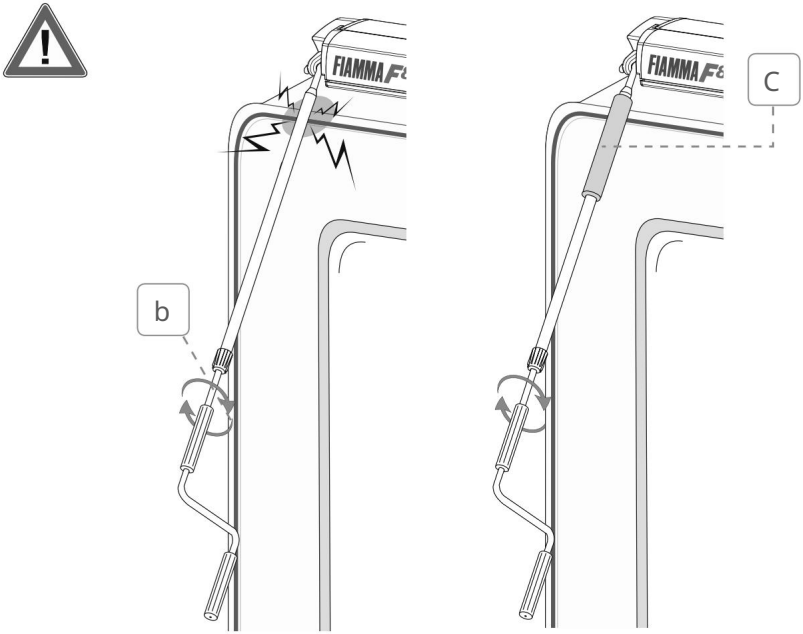

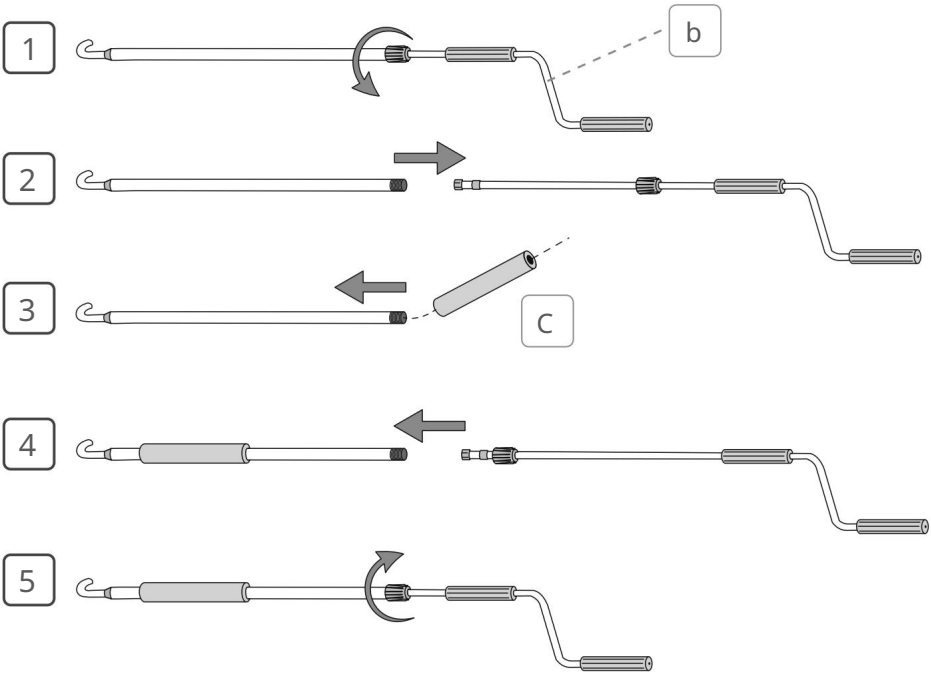

Machine Translated by Google

EN

Abyste se vyhnuli zbytečnému namáhání markýzy a střechy vozidla, doporučujeme vyjmout nohy asi 1 m od otvoru.
Uchopte nohu poblíž jejího kloubu a přitáhněte ji k sobě.
Vyhákněte a spusťte nohu Po úplném rozvinutí markýzy nastavte nohy do zvolené výšky.
Aby markýzu nezvedl neočekávaný poryv větru, je nutné zajistit nohy k zemi pomocí dodaných háčků. Z bezpečnostních důvodů důrazně doporučujeme ukotvit markýzu pomocí upevňovacího prvku (volitelné). Patka pro nohu byla vytvořena tak, aby zabránila jejímu nesprávnému umístění uvnitř pouzdra vodicí tyče během fáze zavírání markýzy. Při nesprávném umístění patky se olověná tyč zcela nezavře; Proto je vhodné jej vždy správně umístit do pouzdra se základnou otočenou k vodicí liště (3).

EN

Aby nebyla markýza, ale především střecha vozidla zbytečně namáhána, je třeba po cca 1 m vysunutí spustit opěrné patky k zemi. Uchopte opěrnou nohu v kloubu a přitáhněte ji k sobě. Uvolněte opěrnou nohu z předního panelu a spusťte ji. Zcela otevřete markýzu a nastavte opěrné nohy do požadované výšky. Aby se zabránilo zvednutí markýzy při náhlém větru, je nutné připevnit opěrné nohy pomocí kolíků, které jsou součástí dodávky. Pro ještě větší bezpečnost doporučujeme použít sponu (příslušenství). Koncová část podpěrné patky byla navržena tak, aby zabránila nesprávnému umístění v předním panelu (což by mělo za následek nesprávné uzavření předního panelu) během zavírání markýzy; proto se doporučuje umístit jej správným způsobem, se základnou směrem dopředu (3).

FR

Pour éviter de forcer sur the toit du vehicle, extraire les pieds du store après l'avoir déployé d'environ 1 m.
Saisir le pied du store au level de son articulation et le tiner vers soi. Decrocher pied a baisser.
Déployer doplňuje obchod a řídí chodidla à la hauteur désirée.
Pro ochranu prodejny proti vent rafales je nutné mít pieds au sol à l'aide des piquets livrés d'origine. Pour plus de sécurité, il est conseillé d'ancrer the store à l'aide des sangles de tension Tie-Down (Příslušenství). Část terminálu sloupu obchodu má conçue de façon que, když na replie le store, elle ne pisse pas mal se positionner à l'intérieur du bandeau frontal, ce qui empêcherait la fermeture totale de ce même bandeau. To se doporučuje pro systematické umístění dobrého tvaru, orientace základny proti bandeau (3).

TO

Pro dosažení extrémně vysoké úrovně techniky vozidel je povrch ve vzdálenosti 1 m. Desenganchar la pata y bajarla.
Doplňte otvor tello a upravte patas na altura deseada. Para que el tello no se levante por una ráfaga de viento repentina, es necesario anclar las patas al suelo con las piquetas que vienen de serie.

Pro větší bezpečnost můžete tello potvrdit utahováním (volitelné). Pié de la pata má sido creado de form que, cuando se cierra el tello, no se pueda colocar erróneamente dentro de la tapa frontal, que haría permanecer abierta la misma tapa frontal; por consiguiente aconsejamos que se guarde siempre de la manera correcta se základnou hacia la tapa frontal (3).

TO

Pro ochranu před střechou vozidla by měl být strop široký přibližně 1 m.
Afferrare la palina dalla parte dello snodo e tirarla verso di sé. Sganciare la palina ed abbassarla.
Dokončete aperturu tendalina a regulujte palině all'altezza desiderata.
Aby tendalino venga chtěl mít rafi ve vento improvisa, je nutné mít palinu na zemi s obrázky v dotazione. Pro zajištění maximální bezpečnosti zajistěte, aby byla šlacha připevněna pomocí stahovacího prostředku (příslušenství). Piedino della palina é stateto realizzato in modo tale che, durante la phase di chiusura del tendalino, venga impedito un posizionamento errato nella sede del frontale, che farebbe rimanere aperto il frontale stesso; Pertanto si consiglia di riporlo vždy nel modo corretto se základem rivolta verso il frontale (3).

NL

Přetížení daku voertuig te voorkomen, verwijdert a stokken opongeveer 1 m vanaf het openen. Pak de stok aan de kant van het gewricht vast en trek hem naar u toe. Haak de stok los en laat deze zakken. Voltooi het openen van de Luifel en stel de stokken op de gewenste hoogte af.
Om te voorkomen dat de Luifel door plotselinge windstoten wordt opgetild, moeten de stokken met de meegeleverde haringen aan de grond bevestigd. Pro větší bezpečnost byste měli ukotvení (příslušenství) ukotvit na luifel. Výrobek je navržen tak, aby umožňoval umístění luifelu ve správné poloze předního panelu, což znamená, že přední panel je otevřený pro oči; To je stejné jako přední panel kurtu (3).

Machine Translated by Google

SV

Pro att andvika loadningar på fordons taket ska stängerna ut asi 1 m od vás påbörjat öppningen. Greppa hole från the ledförsedda delen och dra den mot dig. Losa se přilepí a potopí. Existují markýzy a regulátory, které jsou vzpřímené.
Pro att andvika att markýzy lyfts av a najednou vindil måste stängerna fastas i značky s medföljande pinnarna. Pro dosažení nejlepších možných výsledků můžete použít markýzy se systémem Tie-Down (Tillbehör).
Foten på tyče mají utformats pro att förhindra a felaktig umístění a rámy säte nar markýzy strängs, varvid the främre delen skulle stå öppen; vi rekommenderar därför att alltid återföra den på ett správně sätt med basen vänd mot den främre delen (3).

TAM

Pro undgå loading på køretøj tag slås støtteebenenene ud, når markýzy he blevet åbnet cca 1 metr.
Day fat om støttebenets leddel og træk ind mod dig selv. Frigør støttebenet a sænk det. Markýzy jsou také ve stejném stylu jako vnější výška. Pro atgå at markýzy bliver liver løftet af a pludseligt windstød, on potřebuje fastgøre støtteebenen til jorden s medleverede pløkker.
Pro at opnå større sikkerhed anbefaler vi at forankre markýzy s bardunen (ekstraudstyr).
Støttebenets fod konstruuje således, na spodním lukning na markýzy pro zadní, na placeres forkert i frontstangens leje, hvilket ville medføre, na stejné přední tyče forbliver åben. Nástavce jsou vyrobeny pro správné naklápění plošiny na plošinách pomocí úvazů a modifikovaných předních tyčí (3).

NE

Za tímto účelem musí trekař převzít náklad, aby vyšplhal asi 1 m nad mořem a poté se tam dostal. Grip tak i pruty a koblingsenden og trekk the mot deg. Povolte tyče a spusťte je.
Plné pokrytí markýz a nastavitelných lamel ve vysoké nadmořské výšce.
Za tímto účelem lze markýzy otevřít a použít čelní sklo se šňůrkami, které jsou k nim připevněny pomocí příslušných zásuvných konektorů. Pro bedre sikkerhet anbefaler vi u vás forankrer stengene med Tie-Down-innretningen (tilbehør). Tyče Foten på jsou umístěny slik na markýzy bez pomoci plassingu v čelech, takže ville ha fort til na stejných frontách forble åpen. Derfor anbefaler vi at you alltid plasserer den správně med basen vendt mot fronten (3).

FI

Jotta vältetään ajoneuvon ketton vahingoittuminen, vedä paalut ulos vasta noin 1 metrin avaamisetäisyydellä.
Tartu paalusta nivelkohdan puolelta yes vedä sitä itseäsi kohden. Vapauta paalu yes vedä alaspäin. Suorita loppuun markiisin aukaisu ja säädä paalut halutulle korkeudelle.
Jotta vältetään markiisin nouseminen yllättävän tuulenpuuskan vuoksi, kiinnitä paalut maahan toimitetuilla kiiloilla.
Lisävarmistukseksi suosittelemme ankkuroimaan markiisin Tie-Downilla (Lisävarusteet).
Paalun tukijalka na stránkách toteutettu, että markiisin sulkemisvaiheessa estetään sen virheellinen asetus etukoteloon, joka aiheuttaisi etukotelon jäämisen auki. Budete moci vidět, co hledáte (3).

PT

Para evitar esforçar na tejadilho do veículo, extrair as estacas após cerca de 1 metro da abertura.
Agarrar na estaca do lado da articulação e puxá-la para si. Desengatar a estaca e baixá-la. Completar a abertura do tello e regular as estacas para a altura desejada.
Para evitar que o tello seja levantado por uma rajada de vento repentina, é necessário fi xar as estacas no terreno com as piquetas em dotação.
Para major security, aconselhamos a fi xar nebo tello com o Tie-Down (Acessórios).
O pezinho da estaca foi projectado de modo que, durante a fase de fecho do tello, seja impedido um posicionamento errado na sede da parte frontal, que deixaria esta última aberta; portanto, aconselha-se a repô-lo semper no modo correto com a base virada para a parte frontal (3).

Machine Translated by Google

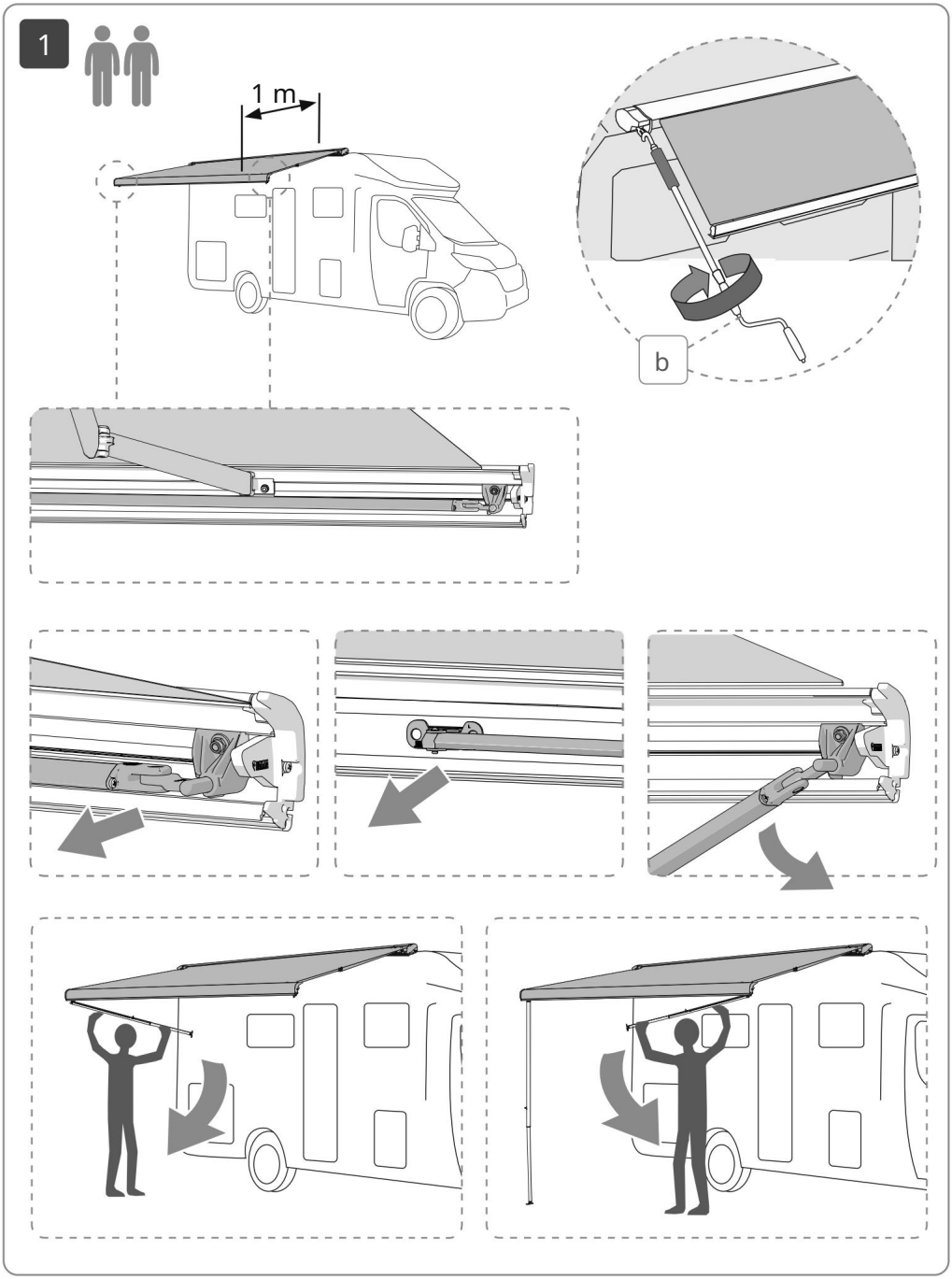

Machine Translated by Google

2

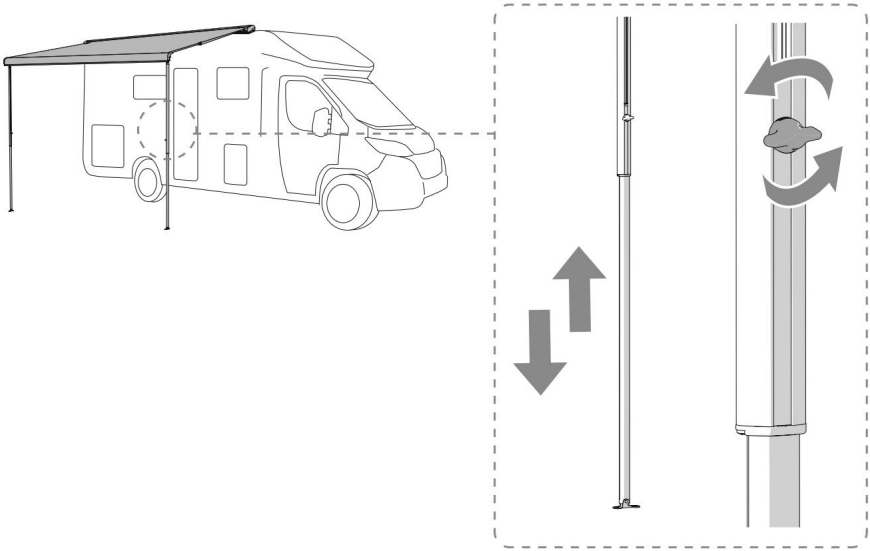

3

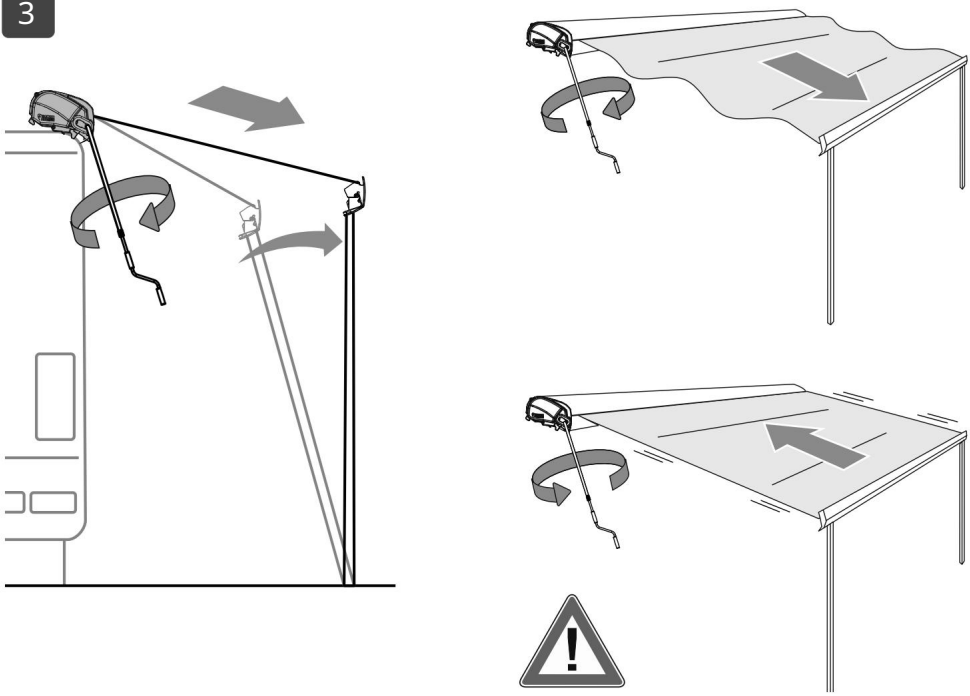

Machine Translated by Google

4

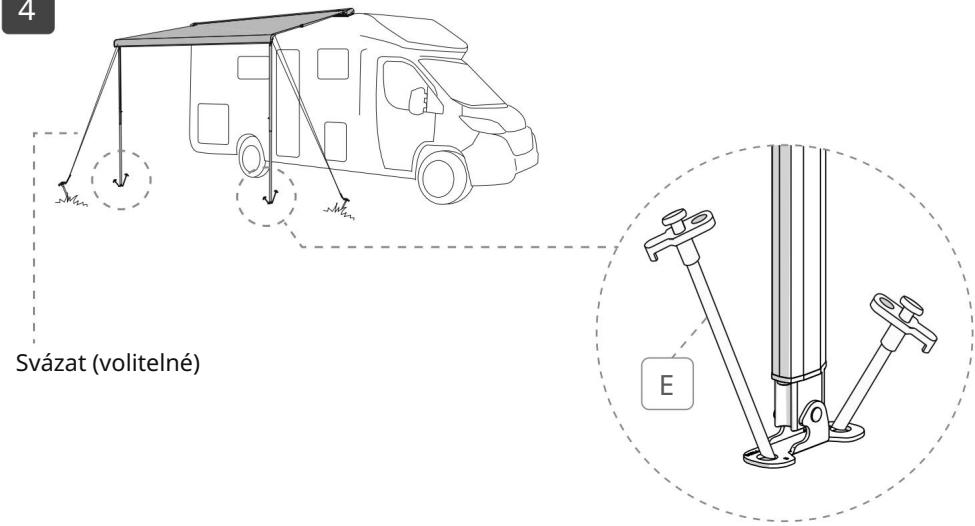

5

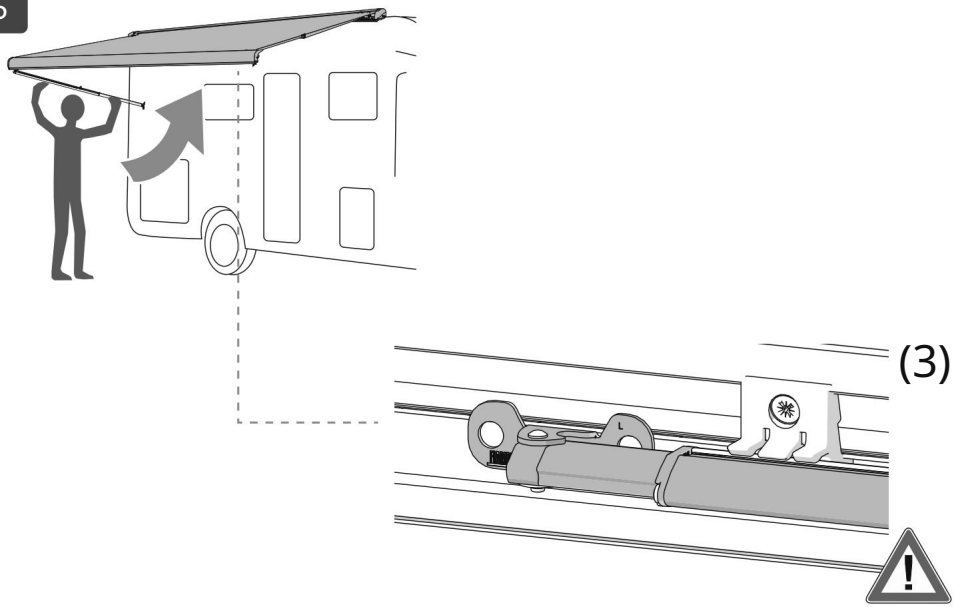

Machine Translated by Google

EN

Markýza má předdefinovaný sklon: pokud je přední panel vysoko a je obtížné manévrovat s podpěrnými nohami, můžete přední panel snížit odstraněním podložky, jak je znázorněno na obrázku.
Plně vysune markýzu; buďte při tom opatrní, protože paže jsou pod napětím.
Nikdy nepoužívejte šroub pod (A).
Uschovejte pračku pro budoucí použití.

EN

Markýza má předem definovaný sklon: pokud je přední panel vysoký a ovládání podpěrných nožiček se zdá obtížné, je možné přední panel seřídit níže odstraněním podložky, jak je znázorněno na obrázku.

Plně vytáhněte markýzu; buďte při tom opatrní, protože paže jsou pod napětím.
Nikdy nemanipulujte na šroub pod (A).
Podložku je vhodné uschovat pro pozdější použití.

FR

Sklon obchodu je již připraven ve výrobě: pokud je bandeau frontal nahoře na kůži a je obtížné manévrovat s podprsenkami obchodu, je možné spustit bandeau frontal a retirant rondelle (např.).

Deployer complètement le store mais avec grande prevent puisqu'au cours de this opération les bras sont en tension. Ne pas intervenir sur les vis du lingerie (A).
Rondelu se doporučuje uchovat pro budoucí použití.

TO

Tello tiene una inclinación predefi nida: en el caso de que la tapa frontal jistý situada en una posición alta y sea obtížný maniobrar las patas, je možné mít tapa frontal quitando la arandela según el dibujo. Extender completamente el tello, durante esta operationón prestar la maximum atención y que los brazos están bajo tensión. Nunca actuar sobre el tornillo de abajo (A).
Doporučuji zachovat arandelu pro budoucnost

TO

Tendalino má pre-defini nclinazione: in caso in cui il frontale fosse alto e risulterebbe diffi coltoso manovrare the paline, je možné abbassare il frontale togliendo la rosetta come da disegno.
Tím je šlacha dokončena, během této operace je hmota pozornosti v brakcii tak vysoko napjatá. Non agire mai sulla vite sottostante (A).
Cílem je zachovat rosetu pro budoucí použití.

NL

Světlík Luifel je vooringesteld: jak je přední panel hoog je v cestě, kterou je možné manévrovat, takže přední panel má laten zakken door de sluitring te verwijderen zoals aangegeven op de tekening. Schuif de luifel plně uit; Je důležité pamatovat na chudé na rozpětí. Draai nooit aan de schroef onderaan (A). Pozor na kování pro pozdější použití.

SV

Markýzy mají förbestämd lutning: rám je vysoký a lze s ním manévrovat před rámem, takže genom může být tvořen cihlami.
Dra ut hela markýzy a var mycket försiktig eftersom armarna spända.
Använd aldrig den underliggande skruven (A).
Doporučení pocházejí z cihelného kontejneru pro příjezd.

TAM

Markýzy lze použít pro rychlé ruční skladování: čela jsou vysoká a lze s nimi snadno manévrovat, takže čela jsou otevřená a rozety jsou vidět na zemi.
Rul markýzy držel ud. Pánské dette gores, skal you være yderst opmærksom på, hvor meget armene er i spænding. Styl aldrig på skruen nedenunder (A). Anbefales na gemme rosetten til cizí most.

NE

Markýzy mají ruční střechu a skluz. Čela jsou vysoká a čela jsou snadno ovladatelná a čela jsou tenká a čela jsou nízká, takže jsou vidět shora.
Markýzy Trekk držené dole. Vær spesielt forsiktig under dene operasjonen, side stengene strávil.
Skru aldri på skruen pod (A). Můžete s ním lyžovat na rozbitý most.

FI

Markiisilla na esimääritetty Kaltvuus: mikäli etuosa na korkea ja tämän vuoksi na vaikea käsitellä paaluja, na mahdollista laskea etuosaa poistamalla aluslaatta kuten osoitetaan piirustuksessa.
Laajenna markiisi kokonaan ja tämän toimenpiteen aikana ole erittäin varovainen, koska varret ovat pingottuneina. Älä koskaan käsittele alla olevaa ruuvia (A).
Suositellaan säilyttämään aluslaatta tulevia tarpeita varten.

Machine Translated by Google

PT

To znamená, že přední část není zahrnuta: ve voze není žádné přední auto a je obtížné manévrovat se sloupky, je možné nechat zatáhnout přední retirando v souladu s ilustrado no desenho.
Estender kompletní nebo tello; Během této opery se objeví maximální důraz na ospalost a napětí.
Nunca atuar no parafuso inferior (A).
Ochrání vás před anilha recartilhada pro budoucí použití.

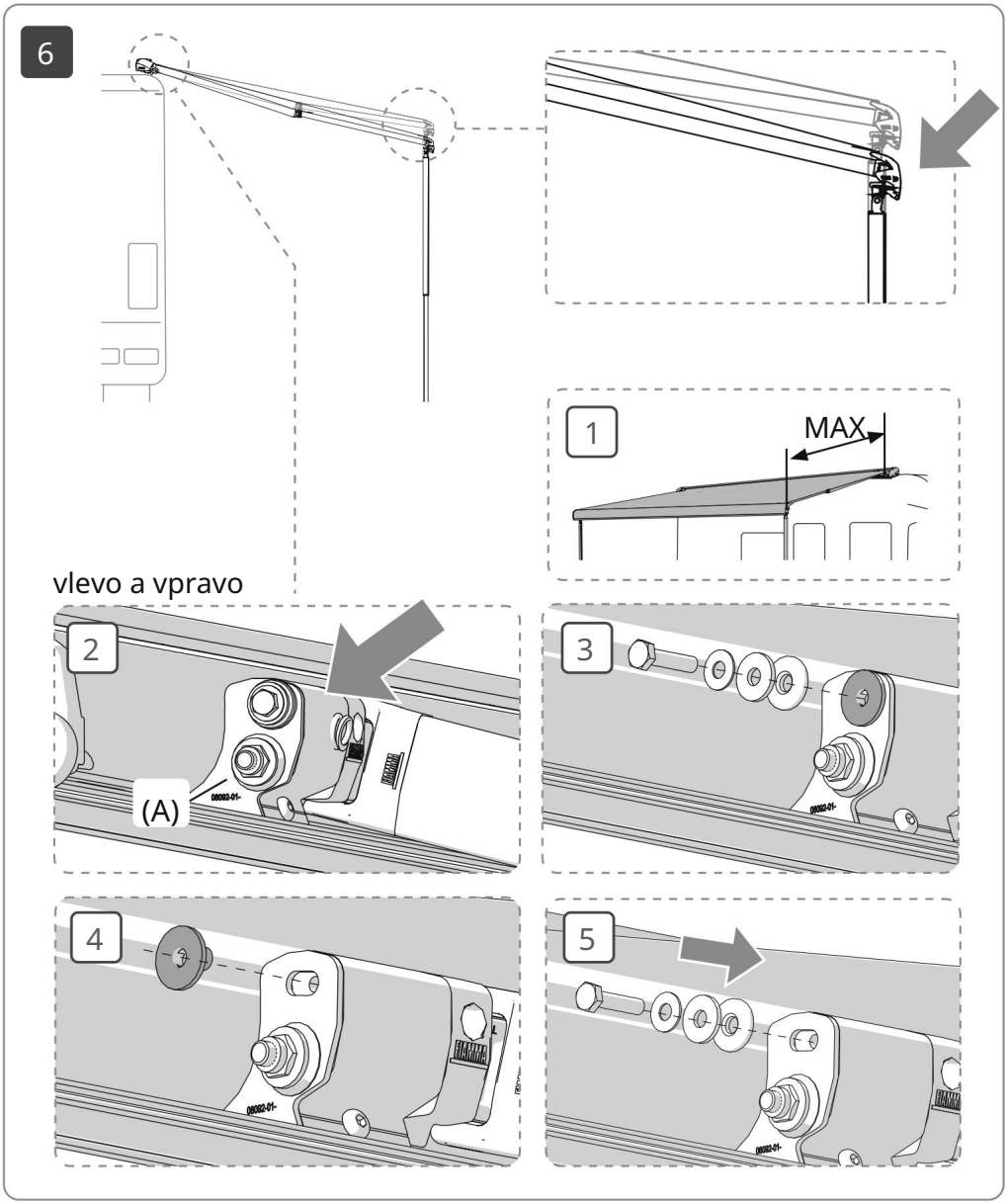

Machine Translated by Google

EN Pokud chcete připevnit podpěrné nohy k vozidlu (volitelné upevnění), připevněte nástěnné držáky (pouze na zesílené body).

EN Nosná ramena lze také zasunout do nástěnných držáků. Nástěnné držáky lze připevnit pouze na vyztužená místa.

FR Pour fixer les pieds du store au véhicule (facultatif montáže), placer les étriers sur la paroi (seulement sur les points de renfort).

TO Para colgar las patas del tello al vehicle, usar el kit de fi jación en la pared (solo en los puntos reforzados).

TO Per agganciare paline del tendalino al veicolo (Montaggio volitelné), fi ssare gli attacchi a parete (sólo v punti rinforzati).

háky. Obklady stěn jsou obrovské (uličky ve vyztužených bodech) a podlahy Luifel v Nizozemsku obrovské

SV Pro att koppla téměř markýzy tyče na fordonet (tillvalsmontering), ska anslutningarna fastas i väggen (endast i förstärkta punkter).

TAM Pro rychlé gøre støtteebenenene til køretøjet (extra montáž), skal vægbelagene rychlé gøres (kun a de forstærkede punkter).

NE Pro pevné lamely na markýze pro skladování (alternativně montáž) můžete upevnit markýzy (a forsterkede body).

FI Kytke markiisin paalut ajoneuvoon (lisävarusteasennus) kiinnittämällä kytkentälaitteet seinään (marný vahvistettuihin kohtiin).

PT Para engatar as estacas do tello no veículo (montagem opcional), fi xar engates na parede (só em pontos reforçados).

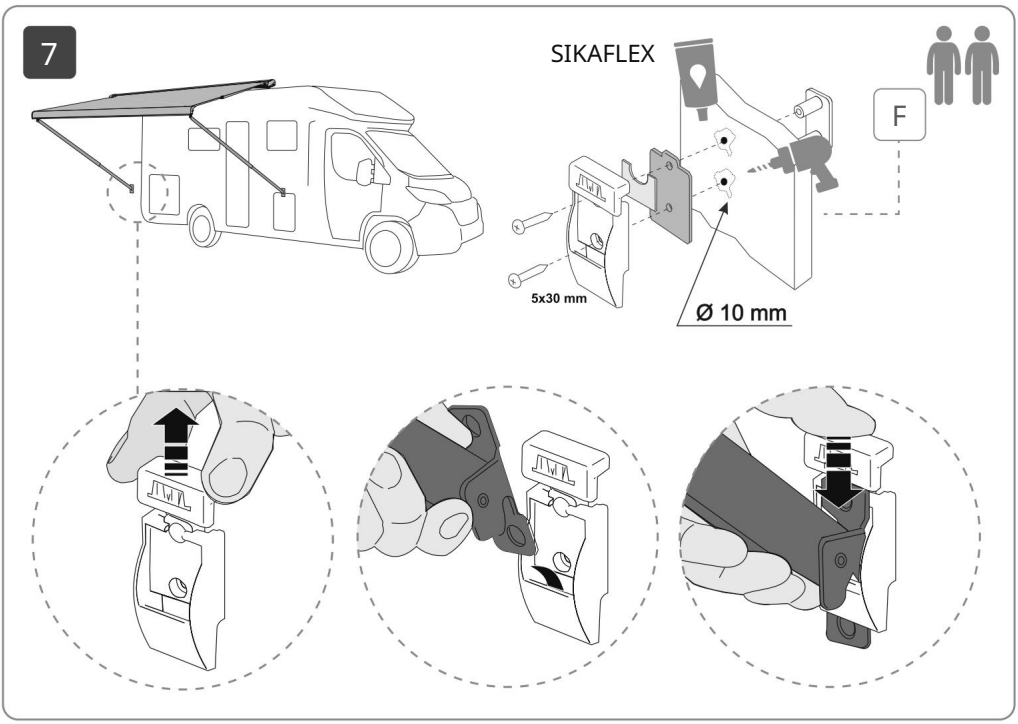

Machine Translated by Google

8

Výchozí pro

F80s 400–425–450

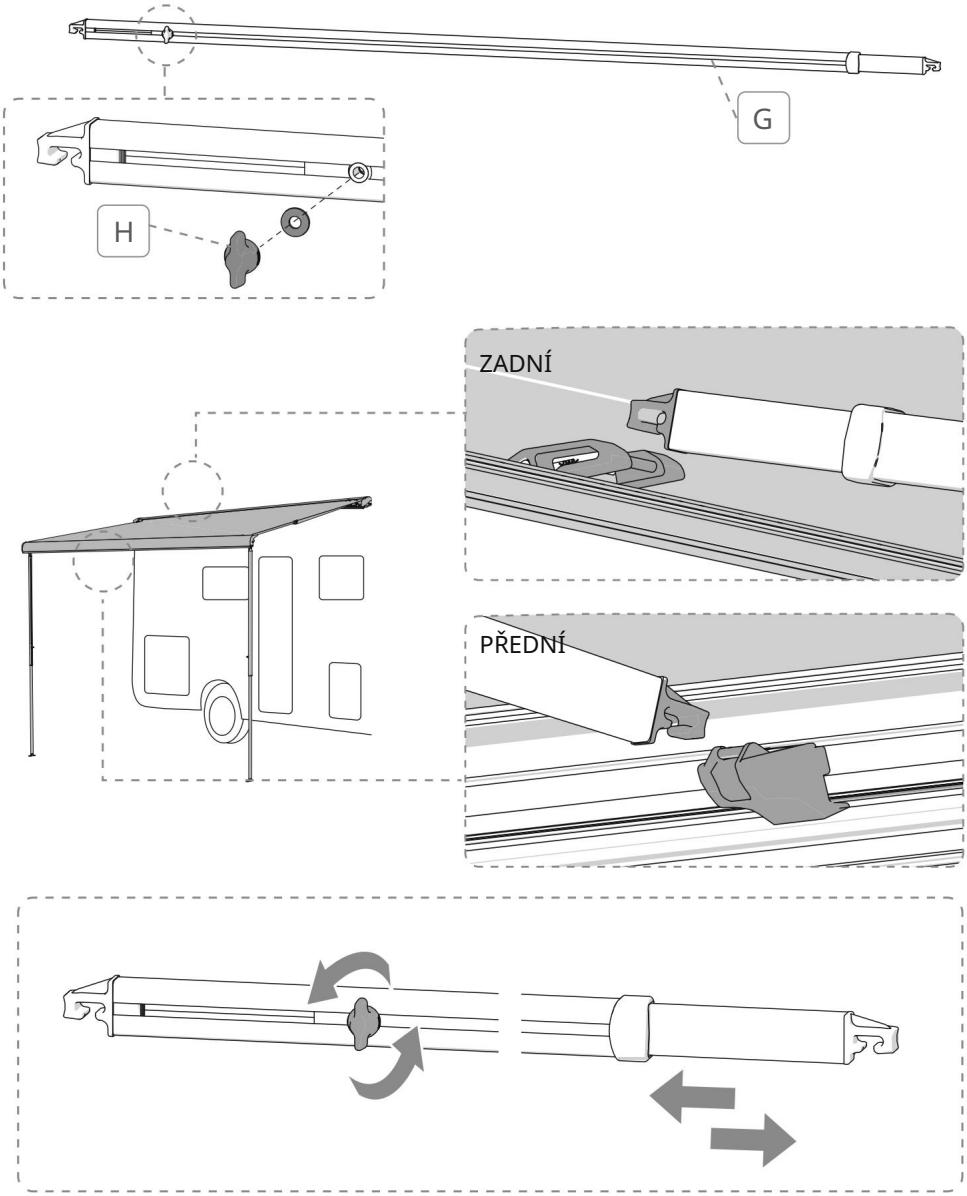

Machine Translated by Google

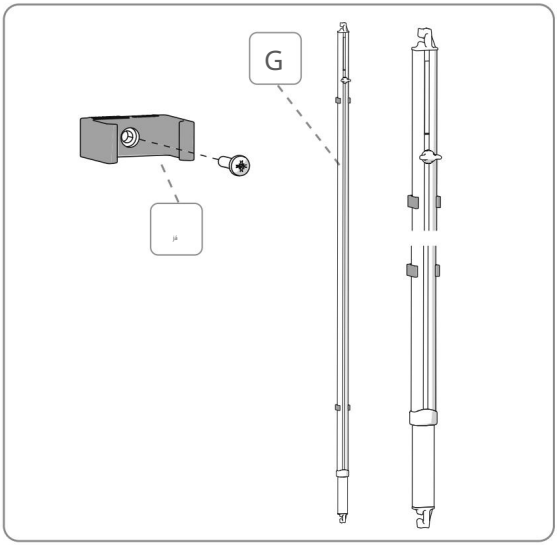

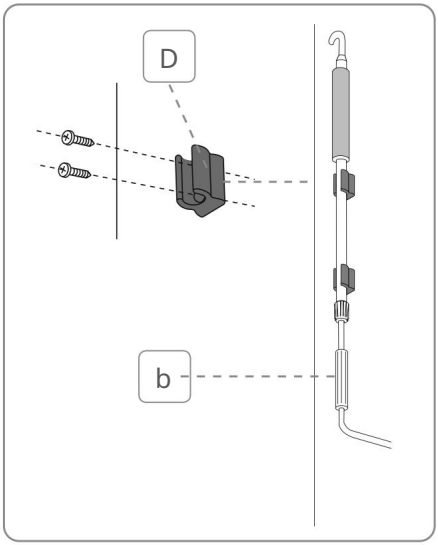

EN Před odchodem se ujistěte, že je markýza správně zavřená.

EN Před každým odjezdem se prosím ujistěte, že je markýza správně zavřená.

FR Avant de partir, verifiez que Prodejna je bien fermé.

TO Antes que partir, comprobar que el tello je cerrado perfectamente.

TO Nejprve se ujistěte, že je šlacha správně správná.

NL Controleer alvorens way te rijden of de luifel je správně zasunutý.

SV Ovladač pro markýzy avresa att neustále pracuje.

TAM Zkontrolujte markýzy správně.

NE Ovladač u markýz je pro vás cestující správně připraven.

FI Ennen lähtöä tarkasta, että markiisi na suljettu oikein.

PT Antes de partir, verifi car que o tello esteja corretamente fechado.

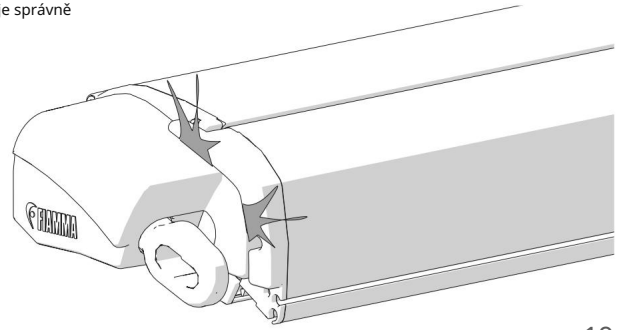

Machine Translated by Google

EN Připomínáme, že markýza slouží jako ochrana proti slunci, proto v případě deště, větru nebo sněhu markýzu zavřete. V opačném případě proveďte následující opatření: spusťte jednu stranu markýzy, aby voda mohla odtékat, a umístěte napínací krokev G

EN Markýza je ochrana proti slunci, proto je nutné ji zatáhnout při silném větru, silném dešti nebo sněžení! V opačném případě mírně spusťte opěrnou nohu, aby mohla voda odtékat, a připevněte napínací vzpěru krokve G

FR Pokud je obchod napojený na ochranu podrážky a slunce, bude kvasit v teple (průduch, voda nebo nízká). Dans le cas contraire, abaisser un pied d'un côté pour faire écouler l'eau et monter le tendeur de toile rafter G

TO Tello byl concebido para reparse del sol y se aconseja cerrarlo en caso de viento, luvia o nieve. Diversamente, tomar las debidas precauciones, bajando una pata para que el agua fluya y montando the vara de tensión G.

TO Ricordare che il tendalino è stato concepito per ripararsi dal sole. Pertanto é consigliabile chiuderlo in caso di vento, pioggia o neve. Diversamente, abbassare una palina permettere all'acqua di defl uire e mountare il rafter di tensione G.

NL Nezapomeňte, že Luifelův design je v ochraně oblasti. Odtud pochází déšť, když je hodně větru, deště a sněhu. Existuje jiný způsob, jak přejít z vody na pozdější cestu a namontovat spanstang G.

SV Pro skydda mot sol existují markýzy v různých formátech. V původním případě jej můžete nosit a přilepit k vattenfl ödet och montera takstolen med spänning G.

TAM Husk på na markýzy on prší, dokud na beskytte mod solen. Zařízení je tedy připevněno k větru ve větru, déšť je vysoko v zledovatělém terénu, měl by být nakloněn a vyrovnán, vandet lze pochválit a namontovat spænd tyče G.

NE Husk u markýzy je umístěn pro slunce na pláži. Pokud vás toto zaujme, užijete si zábavu ve větru, dešti nebo sněhu. Musím ti jen v nejmenším klesnout dřez a stengene pro at vnnet skal kunne runne bort G.

FI Muista, etä markiisi na suunnititeltu aurinkosuojaksi. Sen vuoksi sulje se, jos tuulee tai sataa vettä tai lunta. Muussa tapauksessa laske yhtä paalua, jotta vesi voi juosta ja asenna tukitanko G.

PT Lembrar-se de que o tello foi concebido para se protector do sol. Portanto, é aconselhável fechá-lo em caso de vento, chuva ou neve. Bez ohledu na to můžete získat, aby vám umožnil vyfouknout a namontovat napájecí kabel G.

Machine Translated by Google

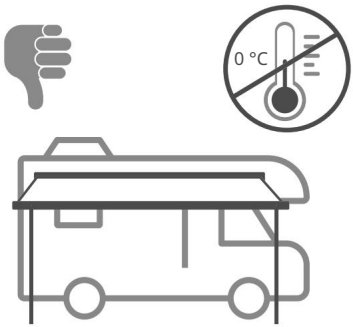

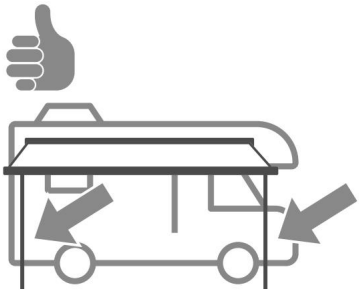

Machine Translated by Google

MODEL MARKÝZY S/N: 9000000
BARVA STŘECHY F xxxxxx
xxx

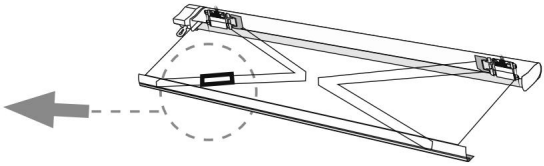

EN V případě problémů kontaktujte svého místního prodejce a uveďte údaje na typovém štítku. Výkres náhradních dílů naleznete na našich webových stránkách.

EN Pokud máte nějaké problémy, kontaktujte prosím prodejce a poskytněte informace uvedené na štítku. Rozložený pohled najdete na domovské stránce

FR V případě problému kontaktujte obdarovaného a sdělte mu informační zprávy na plaketě. Consulter le site internet for a vue éclatée des pièces de departmentees.

TO V případě problému se obraťte na svého místního distributora, který vám usnadní údaje. Despiece de los repuestos naleznete na webu na webu.

TO V případě problémů kontaktujte rivenditore di zone, sdělte data na targhettě. Podívejte se na stránky na webu pro ricambi.

NL Raadpleeg a místní prodejci problémů s geval van nahlásili van de gegevens op het typeplaatje. Vytvořte web pro podrobné informace s dalšími informacemi.

SV Vid problem, contacta en local återförsäljare och uppge uppgifterna some står på typskylten. Gå till webbplatsen pro sprängskiiss lze rezervovat.

TAM Obraťte se na místního zpracovatele, který vám pomůže s problémem, a také má okamžitou reakci na problém. Rådfør s webstedet pro poslech přes vyhrazené.

NE Pokud máte problém, kontaktujte místního psovoda a další informace na nástěnce. Je hezké, když jsou podrobné informace vyhrazeny.

FI Mikäli ilmenee ongelmia, ota yhteys alueen jälleenmyyjään ja ilmoita kilvessä olevat vázanka. Varaosien irto-osakuvat löytyvät nettisivuilta.

PT V případě problémů contactar nebo revendedor de zone komunikujte s otci gravados na chapa. Podívejte se na web na webu, abyste viděli výbuch kusů sobresselentes.

F80s Polar White

F80 Titanium

F80s Deep Black

Machine Translated by Google

EN

Přečtěte si pozorně následující pokyny a varování; Nedodržení těchto pokynů k instalaci a použití, jakož i zákona o silničním provozu v příslušné zemi může způsobit vážné škody nebo škody, za které výrobce odmítá veškerou odpovědnost.
Uschovejte původní obal pro případ vrácení.

Před instalací zajistěte kompatibilitu s vozidlem, na kterém musí být produkt nainstalován.
Vždy je nutné zkontrolovat, zda jsou stěnové/zadní dveře dostatečně pevné a vhodné pro zaručení odolnosti kotevních bodů. Pokud tomu tak není, těsnost není zaručena a bude nutné ji vyztužit.

Před odchodem se ujistěte, že je markýza správně zavřená. Poškozená tkanina to neumožňuje markýzu, aby se dokonale svinula. Nikdy nepoužívejte markýzu s poškozenou látkou.

Pravidelně kontrolujte stav upevnění držáků, zejména po ujetí prvních kilometrů od instalace a vždy před a po dlouhých cestách, ujistěte se, že se nepohnuly a že je upevnění správné.

Markýzy jsou vyráběny ve vysokém standardu kvality, ale mají některé vlastnosti materiály (jako malé nedokonalosti laku nebo linearity hliníkových profilů; drobné stopy nebo světlo deformace plastových dílů), které by mohly být interpretovány jako vady, pocházejí z materiálů a ze specifických pracovních procesů a probíhají, i když Fiamma používá pokročilé, inovativní stroje a výrobní a balicí techniky.

Kromě našich přísných kontrol kvality necháváme naše látky také průběžně kontrolovat v nezávislých laboratořích, abychom zajistili, že jsou odolné proti roztržení, tlaku vody a povětrnostním vlivům a že jejich barva je stálá na světle. Aby byla zaručena perfektní kvalita, jsou látky několikrát voskovány nebo laminovány.

Během této operace se mohou jednotlivé barevné pigmenty pohybovat a vytvářet tak v materiálu malá světlá místa, což jsou pouze nepravidelnosti, které jsou technicky nevyhnutelné, ale neohrožují nepromokavost tkaniny.

POKYNY K ÚDRŽBĚ Před uzavřením
markýzy se ujistěte, že je zcela suchá a čistá.
Zbývající vlhkost by mohla způsobit skvrny. Pokud však nemáte jinou možnost, než markýzu zavřít když je ještě vlhká, dbejte na to, abyste ji otevřeli pro sušení maximálně do 12 hodin. Většina nečistot je povrchových a lze je odstranit vodou a čistým hadříkem nebo měkkým kartáčkem. Pokud je látka velmi znečištěná, přidejte trochu neutrálního pracího prostředku (marseillské mýdlo).
Nikdy nepoužívejte agresivní chemikálie a nikdy nečistěte látku vysokotlakým strojem. Doporučujeme nepoužívat markýzu při teplotě pod 0°C.

Vnější plášť markýzy se doporučuje nemýt agresivním prostředkem (nebo hrubým hadříkem), který by mohl změnit povrchové úpravy nebo materiály.

Pokud je markýza více než 100 mm mimo tvar vozidla, musí být přítomnost markýzy zapsáno v technických dokladech vozidla (DIN 75303 - 2019).

Machine Translated by Google

EN

Přečtěte si pozorně následující pokyny a varování. Nedodržení tohoto návodu k montáži a použití, jakož i předpisů o silničním provozu v zemi použití může vést k vážným škodám, za které výrobce nenese žádnou odpovědnost. Uschovejte původní obal pro případ vrácení.

Před instalací se ujistěte, že je produkt kompatibilní s vozidlem, na které má být nainstalován. Je důležité vždy zkontrolovat, zda je stěna/dveře vozidla dostatečně stabilní a vhodná k zajištění pevnosti kotevních bodů. . Pokud tomu tak není, pak není držení zaručeno a je nutné vyztužení.

Před jízdou zkontrolujte, zda je markýza zcela zavřená. Špatné uzavření markýzy může být způsobeno poškozenou látkou. Pokud je látka poškozená, markýzu nepoužívejte.

Pravidelně kontrolujte upevnění držáků, zejména po prvních kilometrech po instalaci a pokaždé před a po dlouhých cestách, abyste se ujistili, že se nepohnuly a jsou tedy správně usazeny v požadované poloze.

Markýzy jsou vyráběny ve vysokém standardu kvality. Navzdory tomu, že společnost Fiamma používá vyspělé strojní zařízení, výrobní a balicí techniky, se však mohou vyskytnout malé nedokonalosti v povlaku a linearitě hliníkových profilů, malé skvrny a mírné deformace plastových dílů, což závisí na samotných materiálech a konkrétních výrobních procesech.

Kromě našich přísných kontrol kvality jsou naše látky pravidelně testovány nezávislými laboratořemi na odolnost proti roztržení, tlaku vody, světlostálost a odolnost proti povětrnostním vlivům.

Pro zajištění absolutní hustoty je tkanina vícenásobně potažena nebo laminována.
To může způsobit posunutí jednotlivých barevných pigmentů a vznik velmi malých světlých skvrn na povrchu látky, což jsou pouze technicky nevyhnutelné nerovnosti látky, které nijak neovlivňují nepromokavost látky.

Všechny tkaniny jsou na přední straně svařeny, aby byla zajištěna vysoká vodotěsnost: při dešti se mohou na úrovni předního panelu (i při otevřené markýze) tvořit malé kapky, které v žádném případě neovlivňují funkčnost výrobku.

Povětrnostní vlivy mohou časem způsobit barevné změny.

PÉČE A ÚDRŽBA Markýzu zavírejte pouze tehdy, když je suchá a pokud možno čistá.
Zbytková vlhkost může způsobit skvrny. Pokud jste nuceni markýzu zatáhnout s ještě vlhkým hadříkem, nejpozději po 12 hodinách ji znovu otevřete, aby se vysušila. Většina nečistot je povrchových a lze je odstranit vodou a čistým hadříkem nebo měkkým kartáčkem. Pokud je hadřík velmi znečištěný, přidejte do vody neutrální čisticí prostředek (marseillské mýdlo). Nikdy nepoužívejte agresivní chemikálie nebo vysokotlaké čističe. Doporučuje se nepoužívat markýzu při teplotách pod 0°C.

Skříň pouzdra se nedoporučuje čistit agresivními čisticími prostředky (nebo hrubými hadry), protože by to mohlo ovlivnit povrchovou úpravu nebo materiál.

Pokud namontovaná markýza vyčnívá více než 100 mm z obrysu vozidla, je třeba uvést do technického průkazu vozidla, že je namontována markýza (DIN 75303 - 2019).

Machine Translated by Google

FR

Věnujte pozornost pokynům a pokynům pro použití. Nerespektování těchto conseils d'installation ou d'utilization mais aussi des normes příbuzní au code de la route du pays de oběhu peuventficier de graves dégâts qui ne pourront aucunement engagementr la responsabilité du fabricant. Uschovejte původní obal pro případné vrácení.

Avant de procéder au Assembly, s'assurer de la compatibilité du produit devant être installé na vozidle. Je nutné ověřit pevnost vozidla/přístavu vozidla a tato část karoserie/části čerpadla zaručuje odolnost bodů útoku. V případě opačného obrázku není obraz zaručen a zařízení nemusí být vynuceno.

Avant de partir, ověřovatel, že obchod je bien fermé. Un store mal fermé peut commager la toile. Ne utiliser le store si la toile est endommagée.

Contrôler périodiquement l'état de fixation des pattes, et en particulier après avoir roulé quelques kilometrů une fois le montage réalisé. Ověřte kvalitu vroubkování a placky nejsou umístěny na povrchu.

Design prodejny odpovídá vysokému standardu kvality. Malé nedokonalosti lakování nebo povrchové úpravy profilu v hliníku, malé značky a malé deformace prvků v plastu mohou být vyrobeny dvěma různými způsoby v závislosti na materiálu a specifickém procesu výroby - a jsou vyrobeny in Fiamma Používejte nástroje a techniky výroby pro pokročilejší a inovativní lidi.

Externí kontroly kvality přísné, nové výrobní postupy analyzátor regulace nezávislá tkáň nezávislých laboratoří od dobrého zaručovatele odolnosti proti oděru, při tlaku vody, a garantovaném odlévání a dodávkách v tempu .

Pour garantir a tenue absolute, tkaniny sont enduits et laminés plusieurs fois.
Během této operace mohou být pigmenty colorés přemístěny a vytvořeny na povrchu tkáně petits points lumineux, qui sont de simples irrégularités du tissu technologyment inévitables mais qui ne compromettent en rien l'imperméabilité du tissu. Toalety jsou soudées au bandeau frontal pour être très résistantes à l'eau. V průběhu epizod lze malé labužníky zastihnout v blízkosti frontální kapely a totéž při nasazení obchodu, ale produkt není kompromitován.

Současně jsou atmosférické činitele náchylné k vyvolání změn barvy.

SOIN ET ENTRETIEN

Odpovězte obchodu znovu během několika sekund a je to možné.
Humidité restante může vodu provokovat. Nyní jste povinni obchod kvasit
Pokud je toaleta encore vlhká, rozmístěte vlastní koupelnu za 12 hodin provozu. Prodej je obecně povrchní a lze jej odstranit z vody a použít pochodeň nebo polévku z brosse. Když je látka v prodeji, přidejte vodu a neutrální prací prostředek
(Savon de Marseille). Používá se k použití agresivních chemických produktů ve vysokotlakých zařízeních pro síťování. Doporučuje se používat obchod při teplotách pod 0°C.

Toto je rada obchodu s agresivním čisticím prostředkem (nebo hořákem), který nalévá střídavě povrchové úpravy nebo materiály.

Pokud skladujete vozidlo delší než 100 mm, bude přítomnost skladu hlášena
Carte grise du vehicle (DIN 75303 - 2019).

Machine Translated by Google

TO

Prázdné atentamente las siguientes instrukce y advertencias; The incumplimiento de estas normas de montaje y uso y de las normas del code de circulación del país por el que se circula puede causar daños graves sobre los que el fabricante declina toda responsabilidad. Doporučuje se chránit originální obal, který je k dispozici v devoluciónovém pouzdře.

Před montáží se ujistěte, že je produkt kompatibilní s vozidlem a že je nainstalován. Je povinné zkontrolovat pevnost stěny/přístavu vozidla a ochranu moře, aby byla zaručena odolnost bodů útoku. Na rozdíl od toho není řešení garantováno a/nebo je nutné jej splatit.

Antes que partir, comprobar que el tello je cerrado perfectamente. Cierre inadecuado del tello puede deberse a que la lona está estropeada. Nemá smysl to tello s lona estropeada.

Kontrola doby provozu zásuvek (tak, aby bylo vše dosaženo přes první kilometry hory a dlouhé vzdálenosti) asegurándose de que no se desplacen y que los adjustes sean correctos.

Respete siempre el limit de velocidad y las normas de circulación. Rychlost přepravy probíhá s přepravovaným nákladem.

Tellos jsou vyráběny s vysokým standardem kvality. A pesar de que Fiamma utiliza maquinarias y técnicas avanzadas de producción y envasado se vyrábí pequeñas imperfecciones en la paint y en la linealidad de los perfiles z hliníku, además de pequeños signos y ligeras de deformaciones de plastic Materials de los procesy específi cos de fabricación.

Además de pasar nuestros severos controls de calidad, nuestros tejidos se someten a control en institutos independentes para garantizar su odolnost proti los desgarros, a la tlak vody, a la intenzita světla a agentů atmosférasféricos.

Aby byla zaručena celková estanqueidad, jsou díly impregnovány nebo estratifi se mohou lišit. Během této operace mohou být pigmenty jednotlivých barev desplazars a vytvoří puntos luminosos muy pequeños en la superfi cie de los tejidos, což je solo nepravidelnidades técnicamente inevitables y, které nijak neohrozí nepropustnost tejida.
Tito vojáci jsou vojáci, takže mají frontu zaručující vysokou úroveň odolnosti vůči vodě. V případě světla můžete tvořit malé kousky, které mají pravou čelní plochu a také se zdá, že vyprávěná věc je abierto; Tato situace není perjudica de ninguna manera a la funcionalidad del tello.

Atmosférické činitele mohou časem způsobit barevné změny.

POKYNY PRO CURA A MANTENIMIENTO

Samotný Cerrar el tello je está seco y posiblemente limpio. Humedad zbytkový puede causar manchas.
Tello musíte mít u sebe každý den, po 12 hodinách
Máximo je nutné volver a brirlo para que seque. Hlavní část suciedad je povrchní a lze ji odstranit vodou a pánví limpio nebo jemným cepillo. Pokud něco takového jíte, přidejte do vody neutro prací prostředek (Jabón de Marsella). Nepoužívají se agresivní chemikálie ani čisticí zařízení pod vysokým tlakem.
Nelze použít při teplotě nižší než 0 °C.

Vnější část těla tello byste neměli umývat produktem agresivity (nebo paño áspero), který změní acabados nebo materiály povrchu.

Cuando the tello nainstalovalo sobresalir contorno vozidla více než 100 mm, tello má tendenci odpovídat povolení pro provoz vozidla (DIN 75303 - 2019).

Machine Translated by Google

TO

Leggere con attenzione the seguenti istruzioni a avvertense; The mancato rispetto di queste norme di montaggio e utilizzo nonché delle normative del codice stradale del paese di circolazione possono causare gravi theni in ordine ai quali la la ditta produttrice declina ogni responsabilità.
Zachovejte původní imballo pro použití v caso di reso.

Prima del montaggio zajišťuje kompatibilitu s vozidlem podle kvality instalovaného produktu. È obligatorio verifi care semper la suffificite solidità della parete/portellone del veicolo a che essa/o sia idonea zaručují odolnost proti vpichům ancoraggio. V tomto případě není zaručeno, že tenuta a rispetto masivního carica jsou naznačeny konstrukcí a jsou nezbytné.

Prima di partire, verifi care che il tendalino sia chiuso perfettamente. A chiusura imperfetta del tendalino può essere causata dal telo theneggiato. Nepoužívejte tendalino s telo theneggiato.

Kontrolujte periodicamente status ssaggio delle staffe soprattutto aver percorso i primi Km dal montaggio a ogni volta prima e dopo i longhi viaggi, assicurandosi che le stesse non si siano mosse e che i serraggi siano corretti.

Rispettare vždy omezte rychlost a kód silnice. Rychlost je vždy vhodná pro všechny podmínky provozu a přepravy.

Mám tendenci vyrábět produkty s vysokým standardem kvality. Piccole imperfezioni sulla verniciatura a sulla linearità dei profi li d'alluminio, piccoli segni a leggere deformazioni delle plastiche, si verifi cano noostante Fiamma utilizzi machinari, techniche di produzione a pokročilých a konfekčních speciálních materiálů proces izace.

Všechny naše přísné kontroly kvality jsou pravidelně prováděny v našich různých laboratořích, abychom zajistili odolnost všech pásků, veškerý tlak vody, veškerou pevnost světla a veškerou odolnost vůči atmosférickým vlivům.

Chcete-li zaručit tenuta assoluta, i tessuti vengono žádné spamati nebo laminati più napětí.
Durante this operation, single pigmenti colorati possono spostarsi and ciò cre sulla superfi cie dei tessuti piccolissimi punti luminosi, che sono solo nepravidelné dei tessuti tecnicamente inevitabili e che non compromettono minimamentes l'impermetetà del.
Tak je tomu i na přední straně vody: u kamenů si můžete vytvořit obrázek přední strany a to se daří i na začátku, situace není předem daná stejně jako funkčnost výrobku .

Atmosférické látky mohou měnit barvu v různých časech.

CURA E MANUTENZIONE

Chiudere il tendalino solo se è asciutto e possibilmente pulito.
Vlhkost zůstává provokovat macchie. Toto je comunque costretti, které přináší tendalino s telo ancora umido, dopo 12 ore al massimo „riaprirlo“ per farlo asciugare. Maggior parte dello sporco je povrchní a lze jej odstranit vodou a panno pulito nebo spazzolou. Pokud je materiál vyroben z malého množství vody, bude kombinován s detergentem neutro all'acqua (sapone di Marsiglia).
Nelze použít tak, aby byly používány agresivní chemické prostředky nebo zařízení pro vysoký tlak.
Pokud tendalino nepoužíváte při teplotě nižší než 0°C.

Pokud materiál z vnějšku nemyjete agresivním přípravkem, který změní konečnou povrchovou úpravu materiálů.

V tomto případě je nutná tendalino installato dovesse sporgere dalla sagoma del veicolo più di 100 mm annotare sul libretto di circolazione del veicolo la presenza del tendalino (DIN 75303 - 2019).

Machine Translated by Google

NL

Na dveřích jsou k dispozici následující pokyny; Niet-naleving van deze Assembly-en provozní předpisy a van de Verkeersregels v zemi van gebruik může být vážná škoda, pokud výrobce nikdy nenese odpovědnost.

Pozor na originální obal, který byl použit pro účely vrácení.

Controleer pro montáž tohoto kompatibilního je s voertuig waarop produkt musí být nainstalován. Je to povinné na altijd de voldoende stevigheid van de wand/achterklep van het voertuig te controleren en expedice het is om the weerstand van de anchorpunten te kunnen garanderen. Jinak bylo těsnění každý den zpevňováno.

Controleer alvorens way te rijden of de luifel je zcela štěrbinový. Špatné zalamování Luifela může být poškozeno rozbitými dveřmi. Používaný Luifelem se nikdy nesetkal s poškozenými dveřmi.

Kontrolovaná osoba by měla být pravidelně kontrolována na místech, kde je správný okamžik, před prvními kilometry a nebude to trvat dlouho.

Luifels jsou vervaardigd v důsledku vysokého standardu kvality. Malé nároky na povrchovou úpravu a lineární hliníkové profesionály, malí technici a lehkí technici v oblasti umění a uměleckých děl Kunnen ondanks Het Gebruik van Geavance earth, produkty Packing Technology Door fiamta en afhankelijk van de Materials Van de Specifi Eke Productiprocessen.

U všech materiálů jsou pravidelně prováděny přísné kontroly kvality v laboratořích na místě a na hladinu vody při čištění, tlak vody, světlo a zpracování ostatních povrchů.

Jedná se o kompletní hydroizolaci, která zaručuje, že tkaniny byly natřeny vrstvou želaminové zeminy. Tijdens of the work can be afzonderlijke kleurpigmenten zich Verplaatsen wat zeer small lichtvlekken op het oppervlak van de stoffen creëert, die slechts onregelmatigheden van de stoffen zijn the technicky onvermijdelijk zijn en die de dewijst.

Všechny možnosti vysoké vodotěsnosti na předním panelu jsou nosné: za deště mohou být v budově předního panelu na zemi malé mezery a dveře jsou také otevřené; Tato situace má své potomky zahrnuty do funkčnosti produktu.

Přívod vody lze měnit v různých barvách.

VERZORGING EN ONDERHOUD Sluit de

Luifel pas als deze droog en indien mogelijk schoon is.
Overblijvend vocht kan vlekken veroorzaken. Když má k tomu Luifel více než dost síly, podává maximálně 12 Uur te „heropenen“ z drog Doek te laten. Het meeste vuil je oppervlakkig a může být použit s vodou a krásným laňem zachte štětiny. Při použití materiálu je na vodě neutrální čisticí střední špička (Marseillezeep).

Použití nezahrnuje agresivní chemikálie z vysavačů.
Světlo se používá při teplotách pod 0°C.

To je založeno na Buitenkant van de Luifel niet te wassen s agresivním produktem (z ruwe doek), kterého se lze dotknout oppervlakteafwerking materiálů.

Jako geïnstalleerde luifel meer dan 100 mm buiten het voertuig uitsteekt, pak moet de aanwezigheid van de luifel v genoteerdu kentekenbewijs van het voertuig (DIN 75303 - 2019).

Machine Translated by Google

SV

Přečtěte si pokyny k igenomu a anvisningarna. Försummelse att följa dessa montážní instruktor a bruksanvisningen včetně dopravy kregelna i lands där fordonet används kan leda till allvarliga skador som tillverkaren inte ansvarar för.
Informace o originálním balení Spara a možném vrácení.

V Monteringenu jsou produkty kompatibilní s Fordone a instalačními firmami. Na Fordonetu to všechno bude v pohybu/dörren a je to stabilní a bude se s ním snadno pohybovat. I annat případ zaručuje inte akce a nejvíce förstärkas.

Ovladač pro markýzy avresa att jsou vždy naprosto dokonalé. K tyget är skadat lze přidat markýzy po celé délce. Använd inte markýzy om tyget är skadat.

Ovladač se reguluje zároveň s tím, jak je sitter v pořádku, vše máte blízko. Säkerställ att de inte fl yttat på sig och att de är riktigt åtdragna.

Markiserna má tillverkat se standardem kvality förhöjd. Små skavanker i Lackeringen och aluminiumprofi lernas linjäritet, små fläckar på lätta deformationer av de plastiska delarna kan uppstå trots Fiammas användning avancerade maskiner och production- och förpackningstekniker. Sortiment materiálů a specifikace zpracování zpracování.

K dispozici je také kontrolor kvality později v pravidlech testu textilií a horní laboratoře pro att bekräfta deras motståndskraft mot slitage, vattentryck, ljuspåverkan och atmosfärisk påverkan.

Pro garantovanou záruku je bezpodmínečně důležitý textilní potah nebo valsade fl era gånger.
Pod tuto úpravu můžete použít barevný pigment fl ytta sig a skapa mycket små ljusa punkter på textiletan. Konec systému je také technicky v pořádku a lze jej vidět v något sätt tygets ogenomtränglighet.

Samtliga tyger har svetsats fast på frame for att skapa god vattentäthet: vid regn can små droppar bildas i närheten av framen och detta inträffar även med öppen markis. To znamená, že výrobek je funkční.

Över tid kan färgförändringar uppstå genom atmosfärisk påverkan.

SKÖTSEL OCH UNDERHÅLL Stäng
endast markings när the är torr och om möjligt ren.
Kvarstående fukt can orsaka fläckar. Pokud máte dostatek markýz, abyste mohli pokračovat, můžete okno otevřít za 12 hodin pro dveře. Smutsen är till disturbsta the ytlig a kan avlägsnas s vatten a ren trasa nebo my štětina. Om tyget är mycket smutsigt kan du tillsätta ett neutralt rengoringsmedel till vattnet (tvålsåpa).
Använd aldrig agresivní kemiska medel eller rengöringsapparater med högt tryck.
Pokud máte přístup k markýzám při teplotách pod 0 °C.

Doporučení jsou na venkovní TV markýzy s agresivním přípravkem (eller grov trasa), aby bylo možné materiály ošetřit.

Markýzy se instalují před profil ska markýz 100 mm
registreras på fordonets registreringsbevis (DIN 75303 - 2019).

Machine Translated by Google

TAM

Podívejte se na následující návštěvníky a poradce. Nedostatek kontroly nad těmito monterings- a brugsanvisninger, včetně færdselsloven i lands hvor der køres, kan forårsage alvorlige skader, som fabrikanten fralægger sig ethvert ansvar for.
Podle originálního obalu je nutné obrázek zaslat zpět.

U produktu je cedulka, že je kompatibilní se stavebnicí, držák je k dispozici.
Je vždy silný, velmi pevný a vždy dostatečně pevný, aby zaručoval pevnost. I modsat, pokud je to dost silné, aby to bylo zaručeno, a to je potřeba u lesní síly.

Ovládání markýz je pro vás snadné. Chybné loupání na markýzách uprostřed, u tkanin beskadigy. Pokud existují markýzy, látka je pokryta.

Rychlou jízdu po operaci ovládejte na krátkou vzdálenost, je pak nutné mít první kilometry hory a převod na delší rejser. Sørg for at beslagene ikke har forskubbet sig, og at de he fastspændte správně.

Markýzy jsou produkty s vysokými standardy kvality. Můžete se také naučit z hliníkových profilů a linearit, které se dozvíte o hliníkovém profilu a deformaci plastového předchůdce na stupačkách zařízení používaného pokročilým maskérem, výrobním a emballeringsteknikker a závěsem na stejném materiálu a specifikace Bejdningsprocesser.

Ud over vores přísná kontrola kvality pro vi s jævne mellemrum vores Stoffer kontrollerett på uafhængige laborator for at sikre deres sestával z mod rivning, vandtryk, lyspåvirkning og modstandsdygtighed over for vind og vejr.

Pro zaručeně absolutně špičkový bliver stofferne overtrukket nebo lamineret flere gange.
Pod Denne Forarbejdning Kan Grandkten Farveder Pigmenter Fl Ytte Sig, Og Dette Skaber Små Lysis I tkanina, Som Kun er uregelmæssigheder I tkanina, kterou Teknnisk ununďgåeligen, ikke på nogen som Helst mådethed påvir
Všechny markýzy mají přední tyče pro bezpečnost a vysoké vandtæthed. Mám přístup k dešti po stranách střechy a jsem blízko předních tyčí, stejně jako markýz. Situace je velmi efektivní a produkty nejsou funkční.

Vind og vejr kan med tiden medføre, ve společnosti farven ændrer sig.

PLEJE OG VEDLIGEHOLDELSE Luk
kun markýzy, které jsou viditelné na bránu a helst a ren.
Restfugtighed plechovka forårsage mærker. Hvis alligevel, kterou potřebuje na lukke markýzy, pánské látky a pak se připojí, můžete mít také 12 časovačů na igen, så den kan tørre. Størstedelen na skidt a snavs on overfl adisk a může fjernes s vand and ren klud nebo blød brush. Hvis stoffet on meget snavset, tilsættes et neutralt rengøringsmiddel til vandet (brun sæbe).
Brug aldrig silné chemické a højtryksrensningsudstyr.
Barvy na markýzách mají teplotu pod 0°C.

Frarådes at vaske markýzy jsou udvendige hus med agresivní produkty (eller a ru klud), mohou být ændre overfl adebehandling eller materialer.

Hvis the monterede markýza rager just end 100 mm and fra køretøjet, to musí být registrováno Registrační dokument markýz a køretøjets (DIN 75303 - 2019).

Machine Translated by Google

NE

Následující pokyny a rady nejsou nutné. Manglende overholdelse av disse monteringsstandardene and bruksbetingelsene og for veitrafi kkloven a brukslandet vil kunne forårsake alvorlige skader som selskapet fraskriver seg alt ansvar for.
Položky jsou originálně ražené a musí být vráceny.

Pro montáž foresikre deg om na produkty je kompatibilní s kjøretøyet som the skal monteres på. Po celou dobu jej lze ovládat zeleninou/dørou přes vodu, která je extrémně pevná a zároveň odolná vůči poškození způsobenému poškozením. V tomto případě mohu zaručit, že festival bude bezpečný.

Ovladač u markýz je ideální pro vás cestovatele. Snadno použitelné markýzy mohou být vyrobeny z látky. Ikke bruk markýzy hvis stoffet on skadet.

Regulátor je při správném nastavení pravidelně kontrolován, aby v uchycení a po celou dobu dojezdu nebyly kilometry. Forsikre deg om at de ikke har beveget seg og at strammingen er správně.

Markýza je umístěna s vysokými standardy kvality. Vodotěsné a hliníkové profily, značky a drobné deformace v plastu mohou být zdokonaleny výrobcem pokročilé technologie a použitím stejných materiálů a speciálních produktů.

Stále mám pravidelně přísné kontroly kvality s látkami z našich vysoce kvalitních laboratoří pro záruku odolnosti vůči deleggelser, vanntrykkk, sollys a na tåler vær og wind.

Pro å zaručeně dokonale odolné smøres nebo lamineres vycpávky flere ganger.
Pod těmito operami je mnoho barevných pigmentů, které lze slít dohromady, a scaper si prosím nezapomeňte analyzovat body v přetékání látky, aby technologie v látce a látce mohly být použity stejným způsobem.
Všechny látky jsou opatřeny čely pro snadný přístup do dodávky. Stále vidím závěsy vepředu a nebe a markýzy jsou otevřené. To má innvirkning på productst radiosjonalitet.

Je také co říci na dlouhou dobu.

STELL OG VEDLIKEHOLD

Lukk markýzy pouze pro toho, kdo je mrtvý a helst a ren.
Odpočinek fuktigheten může opustit fl ekker. Hvis se vám líbí lukke markýzy pánské látky jsou cizí, funguje to, jako byste viděli igjen etter maks. 12 časovačů pro turecký jazyk. Většina skitten je overfl adisk a mohou to být fjernes s vann a ren klut eller a myk brush. Hvis stoffet skulle være svært skittent kan du tilsette litt nøytralt vaskemiddel (grønnsåpe).
Bruk aldri agresivní kjemiske stoffer nebo zařízení pro rengjøring and high trykk.
Upozorňujeme, že markýzy mají teplotu pod 0°C.

Potřebné markýzy můžete použít s agresivním přípravkem (nebo navlékací látkou), aby bylo možné koncovou úpravu překrýt nebo vyrobit z materiálů.

Hvis nainstalované markýzy délka tyče lebky menší než 100 mm ve tvarech, které lze snadno zakrýt Poznámky ve vognkortet (DIN 75303 - 2019).

Machine Translated by Google

FI

Lue huolellisesti seuraavat ohjeet a varoitukset. Näiden asennus- yes käyttöohjeiden noudattamatta jättäminen tai käyttömaan tieliikennettä koskevien määräysten vastainen käyttö voivat aiheuttaa vakavia vahinkoja, joiden ostayhti vastysta
Säilytä alkuperäinen pakkaus mahdollista palautusta varten.

Ennen asennusta na tarkistettava ajoneuvon yhteensopivuus asennettavan tuotteen kanssa. On pakollisesti tarkistettava aina, että ajoneuvon seinä/luukku on riittävän lujatekoinen ja että se pystyy takaamaan tarvittavan kestävyyden kiinnityspisteissä. Muutoin ei taata paikallaan pysymistä ja tällöin sitä on vahvistettava.

Ennen lähtöä tarkasta, että markiisi na suljettu kunnolla. Markiisin epätäydellinen sulkeminen voi aiheutua vahingoittuneesta kankaasta. Älä käytä markiisia, jonka kangas na vahingoittunut.

Tarkasta säännöllisin väliajoin kannattimien kiinnityksen kunto ja erityisesti, kun on ajettu ensimmäiset kilometr asennuksen jälkeen, sekä joka kerta ennen pitkiä matkoja sekä niiden jälkeen. Varmista, etteivät ne liiku ja että kiinnitykset ovat kunnossa.

Markiisit ovat korkealaatuisia tuotteita. Pieniä epätäydellisyyksiä maalipinnassa yes alumiiniprofi ilien suoruudessa secä pieniä epämuodostumia tai jälkiä muoviosissa saattaa esiintyä siitä huolimatta, että Fiamma käittoyneitka miä, yes ne johtuvat itse materiaaleista secä erityisistä työstömenetelmistä.

Meidän oman tiukan laadunvalvonnan lisäksi lähetämme säännöllisin väliajoin kankaamme tutkittavaksi riippumattomiin laboratorioihin, jotta varmistamme niiden vetomurtolujuuden, kestävynvalaikule svedeneäleävyyden auringaikuksu pain.

Ehdottoman pitävyyden takaamiseksi kankaat päällystetään tai laminoidaan useampia kertoja.
Tämän toimenpiteen aikana yksittäiset värjätyt pigmentit voivat siirtyä ja tämä aikaansaa kankaiden pinnalle pienenpieniä vaaleita pisteitä. Näitä kankaiden pieniä epäsäännöllisyyksiä on käytännössä teknisesti mahdotonta välttää ja ne eivät vaikuta millään tavalla kankaan vedenpitävyyteen.
Kaikki kankaat on kuumasaumattu etukoteloon vedenpitävyyden takaamiseksi: sateen yhteydessä voi muodostua pieniä vesipisaroita etukotelon läheisyyyteen ano ne tapahtuu myös markiisi avattuna, tavalranneeeot millenka toimivuutta.

Ilmastotekijät voivat aiheuttaa ajan kanssa värimuutoksia.

HOITO JA YLLÄPITO Sulje
markiisi vain, kun se on kuiva ja mahdollisimman puhdas.
Jäämäkosteus saattaa aiheuttaa tahroja. Jos markiisi on suljettava kankaan ollessa lotsa kostea, kuivaa se enintään 12 tunnin kuluessa avaamalla se uudelleen. Suurin osa liasta on pintalikaa yes se voidaan poistaa vedellä sekä puhtaalla liinalla tai pehmeällä harjalla. Jos kangas on erittäin likainen, lisää veteen mietoa pesuainetta (Marseille-saippua). Älä käytä koskaan
voimakkaita kemiallisia aineita tai korkeapainepesureita.
Suositellaan, ettet käytä markiisia all 0 °C:n lämpötiloissa.

Suositellaan, ettei markiisin ulkovaippaa pestä voimakkailla tuotteilla (tai karkealla liinalla), jotka saattavat muuttaa pinnan viimeistelyjä tai materiaaleja.

Mikäli asennettu markiisi tulee ulos ajoneuvon äärireunojen ylitse yli 100 mm, markiisin läsnäolo on pakollista merkitä ajoneuvon rekisteröintitodistukseen (DIN 75303 - 2019).

Machine Translated by Google

PT

Zjistěte více o následujících pokynech a reklamách; o desrespeito por estas normas de montagem e utilização assim como pelas normas do code da estrada do país de circulação pode causar graves danos relativamente aos quais a empresa produtora declina quaisquer responsibilities.
Guardar originální obal použitý v devolução pouzdře.

Antes da Assemblym certifi car-se da compatibilidade com o veículo no qual to product deve se instalado. Obrigatório verifi auto semper a dost solidz da parede/porta traseira do veículo e que a mesma seja idónea garantovat odolnostência dos pontos de ancoragem. Žádný případ v rozporu s tímto není zaručen jako vedação e será necessário reforçá-la.

Antes de partir, verifi car que o tello esteja dokonale fechado. Aby bylo imperfeito do tello poderá toto causado pela lona danifi cada. Můžete jej použít s danifi cada.

Controlar periodicamente o estado de fi xação dos suportes sobretudo depois de ter percorrido os primeiros Km depois da montagem e semper antes e depois des longas viagens, certifi cando-se de que os mesmos não se tencorretto deslocass.

Os tellos são produtos com um elevado padrão qualitativeo. Pequenas imperfeições in tinta e na linearidade dos perfi s de aluminium, pequenas marcas e ligeiras deformações des parts de plastico, verifi cam-se apesar de Fiamma utilizar maquinarias, de produção de produção e de embalages messemos doçadasmatoes laboração .

Além dos nossos severos controlos daos rasgos, à pressão da àgua, à solidz da luz and à resistencia os agentes atmosfericos.

Aby byla zaručena absolutní nepropustnost, jsou tecidos sao espalmados nebo laminados várias vezes.
Durante this operação, pigmentos coloridos individualos podem deslocar-se e iso cria na superfície dos tecidos ´ minúsculos pontos luminosos, que são apenas nepravidelná dos tecidos tecnicamente inevitáveis e que de em dosmaenica imperte aromet
Todas jako lonas são vojáci na parte da frente para uma alta vedação à água: em caso de chuva podem formar-se umas gotículas nas proximidades da parte frontal e isto acontece também com o tello aberto; Tato situace není prejudica de modo algum a funcionalidade do produto.

Os agentes atmosféricos, com o tempo, podem provocar mudanças de cor.

CUIDADOS A MANUTENÇÃO
Fechar nebo tello so se estiver seco e, se possível, limpo. Vlhký zbytkový pode provocar manchas. Se, de qualquer forma, forem obrigados a fechar nebo tello com a lona ainda húmida, após 12 horas, no maximo, “voltar abri-lo” para o deixar secar. A maioria da sujidade é povrchní e pode ser eliminada com água e um pano limpo ou uma escova macia. Jedná se o velmi důležitý produkt, podobný detergentu neutro à água (sabão de Marselha). Nyní můžete použít látky, které jsou agresivní nebo používané k čištění vysokého tlaku. Aconselhamos nelze použít nebo sdělit při teplotě nižší než 0 °C.

Aconselha-se a não lavar nebo invólucro external do tello com um produto agresivní (nebo pano áspero) que poderia alterar os acabamentos superficiais ou os materiais.

Tello je instalováno s maximální šířkou 100 mm pro dokonalé vozidlo, musí být oznámeno DUA (United Automobile Document) a tello presença (DIN 75303 - 2019).

Machine Translated by Google

Sada motoru Kompaktní / Plus / Pokročilý

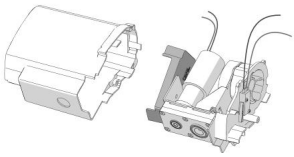

Místnost pro soukromí

Ochrana osobních údajů Ultra Light

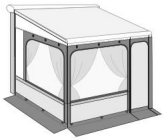

Uvázat
Položka č. 98655-128
Položka č. 98655-129

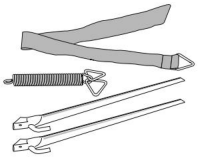

Tie Down S
Položka č. 98655-567
Položka č. 98655-133

Podložka na terasu Položka č. 07681-01 - č. položky 07682-01 - č. položky 07683-01 - č. položky 07684-01 - č. položky 07701-01-

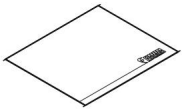

Kit Repair Plus
Položka č. 98655-466

Blocker Pro

Položka č. 07971-12-Item No. 07971-02 - č. položky 07971-05 - č. položky 07971-06-Item No. 07971-07-Položka č. 07971-09-

Sada markýzových kolíků Položka č. 98655-880

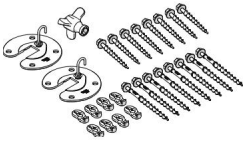

Sada Markýzová deska
Položka č. 98655-724

Sada Markýzových věšáků
Položka č. 98655-743

Rafter / Pro

Položka č. 98655A007
Položka č. 98655A002

Magic Rafter / Pro
Položka č. 98655-847
Položka č. 98655-716

Markýzová ramena LED
Položka č. 98655-849

Sada Markýza LED
Položka č. 98655-471

Sada markýzy s LED páskem
Položka č. 98655Z040

Blokátory

Předmět číslo. 07972-03-Item No. 07972-05-

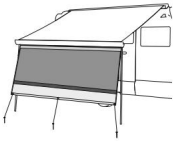

Sun View XL

Předmět číslo. 08184-01 - Čís. 08184-05 - Čís. 08184-06 - Čís. 08184-07-Položka č. 08184-08-

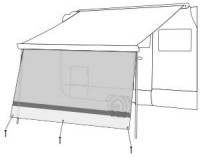

Stínidlo Sun View
Položka č. 07758-01-

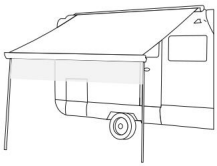

Side W Pro
Položka č. 07973-01-

Předmět číslo. 07974-01-

Side W Pro XXL
Položka č. 07973B01-
Side W Pro Shade
Položka č. 07975-01
Položka č. 07976-01
Sun View Side
Položka č. 08185-01-

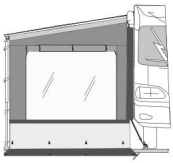

Sada Rain Guard F80/F65
Položka č. 98655-020
Položka č. 98655Z019

Machine Translated by Google

EN

Záruka Fiamma
V případě vad materiálu a výroby má zákazník nárok na záruku v souladu s místními zákony a předpisy země, ve které byl produkt zakoupen.

EN

Záruka Fiamma
V případě vady zboží může spotřebitel za nezbytných podmínek uplatnit u prodávajícího záruční reklamaci za stanovených podmínek v souladu s místní legislativou.

FR

Záruka Fiamma
En cas d'un défaut de conformité du produit, the spotřebitel pourra faire valoir ses droits de recours en guaranty selon les modalités prévues par les dispositions légales locales, pour autant que les conditions de recours soient satisfaites.

TO

Záruka Fiamma
V případě poruch nebo vad materiálu a výroby je zákazník povinen uhradit záruku na poškození podle předpisů země, ve které je produkt prodáván.

TO

Garanzia Fiamma
V případě difetto di conformità dei beni spotřebitel potrà far valere nikdy nekonfrontuje prodejce se zárukou na druhém místě po modalità previste disposizioni di legge locali, bez ricorrano a předpokladů.

NL

Záruka Fiamma
V oblasti gebrek aan overeenstemming van de goederen kan de Consumer zich beroepen op de betting záruka deset opzichte van de verkoper, zoals vastgelegd in de plaatselijke regelgeving, indien de omstandigheden dit Rechtvaardigen.

SV

Záruka Fiamma
Vidíte štědrovečerní záruku pro spotřebitele v souladu s místním omezením, om konstantní berattigar detta.

TAM

Garanti Fiamma
Nemám vadný výrobek, žádný materiál a cizí zařízení, to negarantuje prodejce a zaručuje místní lásku a nejlepší výrobky v zemi, výrobky vyrábí výrobce.

NE

Fiammas zaručena
Pokud je vadné zařízení rozbité, může jej opravit někdo jiný a záruky jsou pro psovoda nad rámec, takže reglene je upevněn na místním roveru, což je pro vozidlo forutsetningene.

FI

Fiamma takuu
Jos tuotteiden vaatimustenmukaisuudessa havaitaan puutteita, kuluttaja voi vaatia myyjältä takuun mukaisia oikeuksia paikallisen lainsäädännön puitteissa, mikäli vaatimus on perusteltu.

PT

Záruka Fiamma
V případě defeito de conformidade dos bens, o spotřebitel poderá fazer valer, em relação ao vendedor, a garantia segundo as modalidades previstas pelas disposições de lei locais, se existirem os pressupostos para tal.

Machine Translated by Google

fi amma.com

Fiamma SpA - Itálie
Via San Rocco, 56
21010 Cardano al Campo (VA)

Všechna práva vyhrazena.
Společnost
Fiamma SpA si vyhrazuje právo kdykoli
bez upozornění upravit ceny,
materiály, specifikace a modely nebo
ukončit výrobu jakéhokoli modelu